PRICE LIST

HANGERS & SUPPORTS

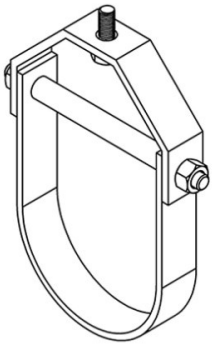

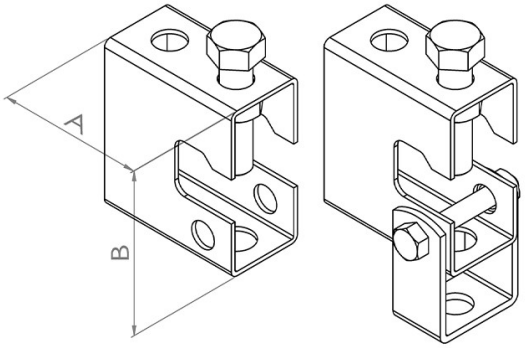

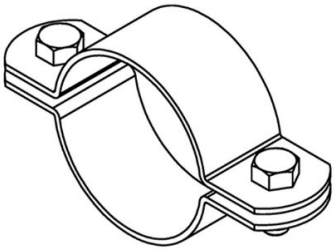

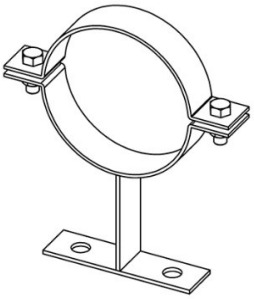

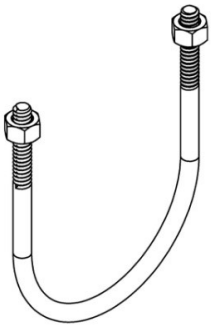

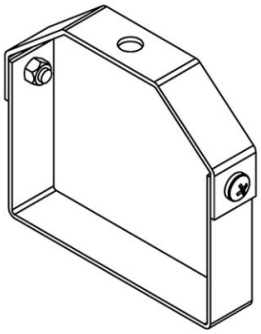

ANN ENGINEERING SUPPLY & SURVICE CO.,LTD.
153/40 Moo 6 Surasak Sriracha Chonburi 20110
Tel : 062 236 7744, 085 114 2560, 098 936 4491
Website : annengineering.co.th
E-Mail : annengineering2020@gmail.com
LINE ID : annengineering

STANDARD ADJUSTABLE CLEVIS HANGER

ราคานี้มีส่วนลด %

MODEL : FS SMT-CLE

FOR : STEEL PIPE , PVC , PIPE

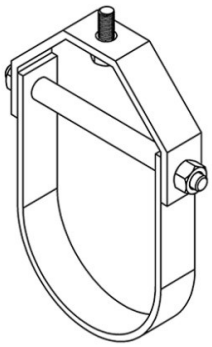

NOMINAL	PRICE	PRICE	PRICE	PACKING
PIPE SIZE		ELECTRO	HOT DIP	
(INCH)	PAINT	GALANIZED	GALANIZED	EA / PACK
1 1/2"	20	29	45	100
2"	25	33	50	100
2 1/2"	35	47	65	50
3"	45	62	85	50
4"	55	70	105	30
5"	75	120	155	15
6"	85	145	190	10
8"	105	220	295	5
10"	125	430	560	5
12"	145	470	620	5
OVER SIZE	โทรสอบถาม			

ADJUSTABLE BAND HANGER

ราคานี้มีส่วนลด %

MODEL : SMT-BH

FOR : STEEL PIPE , PVC , PIPE

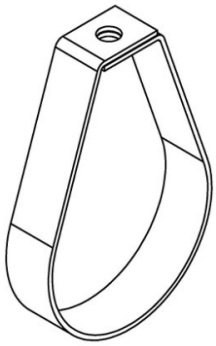

NOMINAL	PRICE	PRICE	PRICE	PACKING
PIPE SIZE		ELECTRO	HOT DIP	
(INCH)	PAINT	GALANIZED	GALANIZED	EA / PACK
3/4"	15	18	25	350
1"	16	19	26	200
1 1/4"	17	20	28	170
1 1/2"	18	21	30	140
2"	19	23	35	100
2 1/2"	22	26	45	60
3"	25	30	53	60
4"	28	33	65	50
5"	65	78	153	30
6"	75	87	165	20
8"	95	145	230	10
OVER SIZE	โทรสอบถาม			

ANN ENGINEERING SUPPLY & SURVICE CO.,LTD.
153/40 Moo 6 Surasak Sriracha Chonburi 20110
Tel : 062 236 7744, 085 114 2560, 098 936 4491
Website : annengineering.co.th
E-Mail : annengineering2020@gmail.com
LINE ID : annengineering

CLAMP. OHM

MODEL : SMT-OHM

FOR : STEEL PIPE , PVC , PIPE

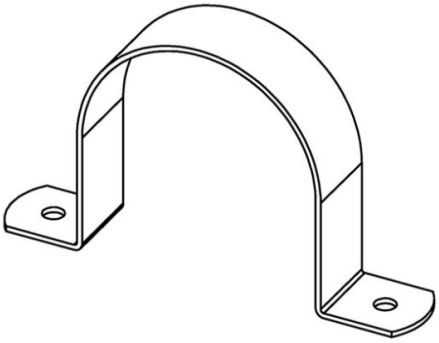

ราคานี้มีส่วนลด %

NOMINAL PIPE SIZE (INCH)	PRICE ELECTRO GALANIZED	PRICE STAINLESS SUS 304	PACKING EA / PACK
3/4"	12.5	38	350
1"	13	40	200
1 1/4"	13.5	45	170
1 1/2"	14	50	140
2"	15	55	100
2 1/2"	17	68	60
3"	20	75	60
4"	25	90	50
5"	50	200	15
6"	65	250	10
OVER SIZE	โทรสอบถาม		

RISER CLAMP

MODEL : SMT-RC1

FOR : STEEL PIPE , PVC , PIPE

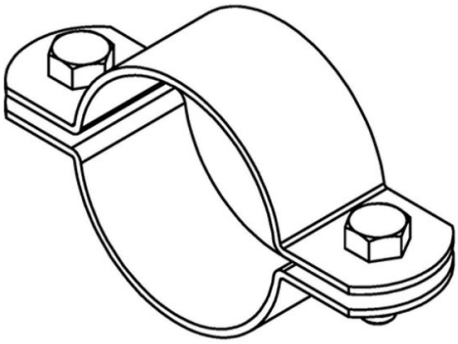

ราคานี้มีส่วนลด %

NOMINAL PIPE SIZE (INCH)	PRICE ELECTRO GALANIZED	PRICE STAINLESS SUS 304	PACKING EA / PACK
3/4"	16	96	350
1"	17	102	200
1 1/4"	19	114	170
1 1/2"	20	120	140
2"	25	150	100
2 1/2"	28	168	60
3"	30	180	60
4"	35	210	50
5"	72	-	30
6"	80	-	20
8"	100	-	-
OVER SIZE	โทรสอบถาม		

ANN ENGINEERING SUPPLY & SURVICE CO.,LTD.
153/40 Moo 6 Surasak Sriracha Chonburi 20110
Tel : 062 236 7744, 085 114 2560, 098 936 4491
Website : annengineering.co.th
E-Mail : annengineering2020@gmail.com
LINE ID : annengineering

STRAP U-BOLT

MODEL : SMT-UB

FOR : STEEL PIPE , PVC , PIPE

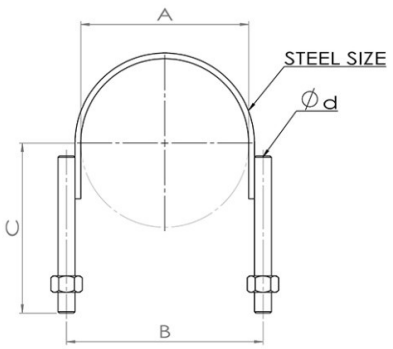

ราคานี้มีส่วนลด %

NOMINAL PIPE SIZE (INCH)	PRICE PAINT	PRICE ELECTRO GALANIZED	PRICE HOT DIP GALANIZED	PACKING EA / PACK
1"	23	45	50	100
1 1/4"	25	50	55	100
1 1/2"	27	55	65	100
2"	42	65	85	100
2 1/2"	72	75	90	80
3"	77	80	105	50
4"	107	110	145	50
5"	147	125	195	30
6"	162	175	255	25
8"	177	230	345	25
10"	197	350	540	10
12"	207	380	640	10
OVER SIZE	โทรสอบถาม			

ADJUSTABLE LEVEL CLAMP

MODEL : SMT-LC

FOR : STEEL PIPE , PVC , PIPE

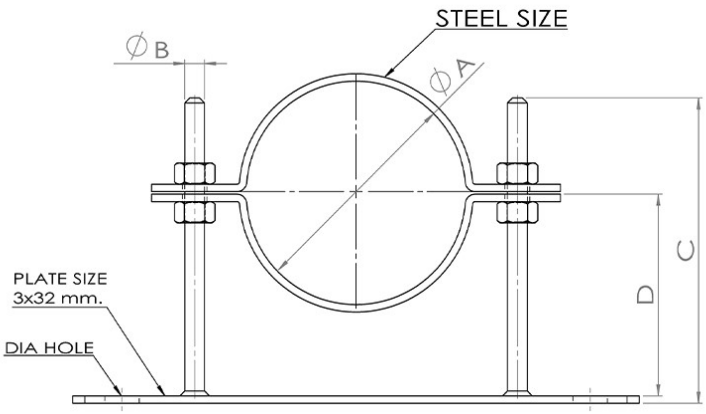

ราคานี้มีส่วนลด %

NOMINAL PIPE SIZE (INCH)	PRICE ELECTRO GALANIZED 120 L	PRICE ELECTRO GALANIZED 150 L	PACKING EA / PACK
3/4"	41	43	80
1"	42	44	80
1 1/4"	43	45	50
1 1/2"	44	46	50
2"	45	47	40
2 1/2"	48	50	40
3"	52	55	30
4"	57	59	20
5"	-	125	10
6"	-	135	10
8"	-	-	10
OVER SIZE	โทรสอบถาม		

ANN ENGINEERING SUPPLY & SURVICE CO.,LTD.
153/40 Moo 6 Surasak Sriracha Chonburi 20110
Tel : 062 236 7744, 085 114 2560, 098 936 4491
Website : annengineering.co.th
E-Mail : annengineering2020@gmail.com
LINE ID : annengineering

RECTANGULAR STEEL CLAMP SUPPORT

MODEL : SMT-FRC-1

FOR : CHANEL , RECTANGULAR RUBE

LOADING : LIGTH DUTY LOAD

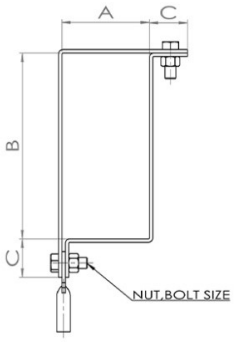

ราคานี้มีส่วนลด %

NOMINAL SIZE (mm.)	PRICE PAINT	PRICE ELECTRO GALANIZED	PRICE HOT DIP GALANIZED	PACKING EA / PACK
50x25	46	50	100	100
75x40	51	55	110	100
100x50	56	60	120	50
125x65	61	65	130	50
150x75	66	70	140	50
180x75	71	75	150	25
200x80	76	80	160	25
250x90	81	85	170	25
300x90	86	90	180	25
OVER SIZE	โทรสอบถาม			

RECTANGULAR STEEL CLAMP SUPPORT

MODEL : SMT-FSC-1

FOR : H-BEAM , SQUARE TUBE

LOADING : LIGTH DUTY LOAD

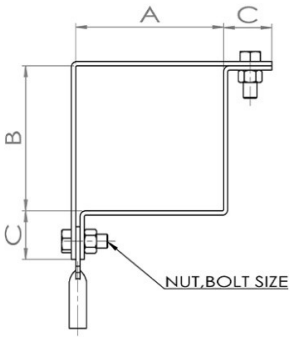

ราคานี้มีส่วนลด %

NOMINAL SIZE (mm.)	PRICE PAINT	PRICE ELECTRO GALANIZED	PRICE HOT DIP GALANIZED	PACKING EA / PACK
25x25	41	45	90	100
40x40	46	50	100	100
50x50	51	55	110	100
75x75	56	60	120	50
100x100	61	65	130	50
125x125	66	70	140	50
150x150	71	75	150	25
180x180	76	80	160	25
200x200	81	85	170	25
250x250	86	90	180	25
OVER SIZE	โทรสอบถาม			

ANN ENGINEERING SUPPLY & SURVICE CO.,LTD.
153/40 Moo 6 Surasak Sriracha Chonburi 20110
Tel : 062 236 7744, 085 114 2560, 098 936 4491
Website : annengineering.co.th
E-Mail : annengineering2020@gmail.com
LINE ID : annengineering

ANN ENGINEERING SUPPLY & SERVICE

PIPE HANGERS & SUPPORTS CATALOG

HIGH QUALITY OF SOLUTION SYSTEM

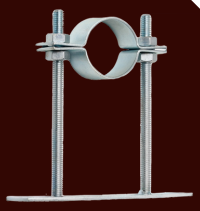

BUSINESS PERFORMANCE

บริษัท เอเอ็นเอ็น เอ็นจิเนียริ่ง ซัพพลาย แอนด์ เซอร์วิส จำกัด เราดำเนินกิจการผลิตอุปกรณ์ยึดท่อทุกชนิด และผลิตสินค้าตามความต้องการของลูกค้า เช่น Pipe Hanger & Support สินค้าตามสเปคลูกค้า ประเภท SUS, Hotdip Galvanize, Zinc, Paint. เรามีความยินดีที่จะรับงานผลิตอุปกรณ์สำหรับยึดท่อ หรืองานตามแบบ งานเชื่อมชิ้นส่วน งานตัด งานม้วนโลหะสแตนเลส หรือผลิตภัณฑ์ต่างๆ รับออกแบบ และประเมินราคาให้กับลูกค้าด้วยเครื่องจักรที่มีความ แม่นยำสูง รับประกันคุณภาพ และส่งมอบสินค้าทันตามเวลาที่กำหนดเพื่อประโยชน์สูงสุดของลูกค้า
โดยมีความมุ่งมั่นที่จะให้บริการการที่สามารถตอบสนอง ความต้องการของผู้ลูกค้าได้อย่างครบถ้วน คุ้มค่า และมาตรฐานระดับสากล จึงได้เกิดเป็น วิสัยทัศน์ และภาระกิจ เพื่อเป็นแนวทางในการสู่เป้าหมายสำคัญขององค์กร และที่สำคัญที่สุด เพื่อนำเสนอสินค้า และบริการที่ดี ปลอดภัย คุ้มค่า แก่ลูกค้าของเรา

ANN ENGINEERING SUPPLY & SERVICE CO., LTD. We carry on the business of producing all types of pipe clamping equipment. And produce products according to customer needs, such as Pipe Hanger & Support, products according to customer specifications, types SUS, Hotdip Galvanize, Zinc, Paint. We are pleased to accept the job of producing equipment for fixing pipes. or work according to the model Part welding work, cutting work, stainless steel metal roll work or various products, receive designs and price estimates for customers using machines that are highly accurate, quality guaranteed and deliver products on time for the utmost benefit of customers with a commitment to provide services that can respond The needs of customers are completely worth it. and international standards Therefore, it was born as a vision and mission to serve as a guideline to reach the organization's important goals. And most importantly to present products and good, safe, and worthwhile service to our customers

วิสัยทัศน์

มุ่งมั่นสร้างสรรค์ พัฒนาสินค้าที่เป็นมาตรฐาน ในราคาที่เป็นธรรม

VISION

Committed to creativity Develop standardized products at a fair price.

WHY ANN.

QUALITY PRODUCTS

สินค้าคุณภาพสูงระดับมาตรฐานสากลในราคาที่เหมาะสมและคุ้มค่าที่สุดให้แก่ลูกค้า
SMT products have been manufactured based on the applicable standards so that the customers will obtain the products for the highest quality, reasonable costs and delivery on time.

COMPREHENSIVE PRODUCTS

ตรวจสอบความต้องการด้านอุปกรณ์ซัพพอร์ตและอุปกรณ์ต่างๆ สำหรับงานระบบวิศวกรรมและงานโครงสร้างอาคาร ด้วยสินค้าที่มีความหลากหลายครอบคลุมในทุกประเภทงานอุตสาหกรรม
Prior to the products being manufactured, the explorations with respect to the requirements of the accessories for supporting the machine and equipment for the relevant systems in terms of buildings and infrastructures will be clearly determined to ensure that the products can be supported and covered for all relevant systems.

FACTORY & TECHNOLOGIES

โรงงานผลิตที่ทันสมัยและได้มาตรฐาน ที่มาพร้อมกับการบริหารจัดการอย่างเป็นระบบ สามารถผลิตและส่งมอบสินค้าได้อย่างต่อเนื่อง
Our factory was built to determine the outline of the modern equipment and machines to manufacture the numerous products with the high standard quality so that we are able to compete other manufacturers and supply to our customer to meet their time frame.

WAREHOUSE & DERIVERY

บริการจัดส่งสินค้าที่สะดวก ครบถ้วน รวดเร็ว และทันต่อความต้องการของลูกค้า ด้วยระบบคลังสินค้าและระบบจัดการที่มีประสิทธิภาพครอบคลุมทุกพื้นที่ทั่วประเทศ
Our delivery services are very quickly and available all parts due to appropriate management of numerous products in the storage areas within our warehouse. The computerized system of the number of products has been utilized and recorded, and the identification and traceability systems has been made to ensure that the products can be tracked back to their lot numbers.

PROFESSIONAL TEAM

ให้คำปรึกษาโดยวิศวกรผู้เชี่ยวชาญด้านการออกแบบผลิตภัณฑ์และการบริการที่พร้อมตอบสนองความต้องการของลูกค้าอย่างรวดเร็วและมีประสิทธิภาพ
The Company provides the number of professional engineers available for advising our customers in order that the products can be designed, manufactured, inspected and supplied to the site to comply with the stipulated time frame.

ISO 9001:2015

บริษัท เอเอ็นเอ็น เอ็นจิเนียริ่ง ซัพพลาย แอนด์ เซอร์วิส จำกัด มุ่งเน้นการสร้างผลิตภัณฑ์ที่ตรงตามมาตรฐาน โดยผ่านกระบวนการผลิตและควบคุมคุณภาพภายใต้ระบบบริหารคุณภาพ มาตรฐานสากล อาทิเช่น ISO 9001:2015 และ สมอ.มอก NSC-TISI-TIS 1702-1 QMS005

The Company is committed to obtain the certification of quality management system, ISO 9001:2015 recently. However, our products have received the applicable standards, i.e. NSC-TISI-TIS 17021-1 QMS005
ANN ENGINEERING SUPPLY & SERVICE CO., LTD. is committed to supply high quality of products and strictly control to ensure that our products are manufactured, and continually improvement will be implemented and adopted in accordance with the relevant international standards, as above.

SPLIT RING HANGER

MODEL SR-19 / SR-1 / SR-9
MATERIAL : CARBON STEEL , STAINLESS STEEL
FINISH : PAINT , ELECTRO-GALVANIZED , HOT DIP GALVANIZED,
Stainless Steel, Grade SUS304 and SUS316

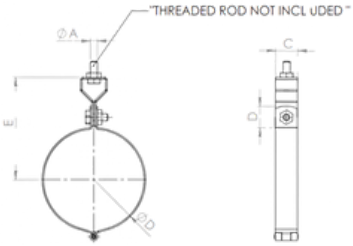

DIMENSIONS							
NOMINAL	PIPE	BOLT	ROD (A)		B	C	Ø
INCH	mm.	mm.	INCH	mm.	mm.	mm.	mm.
1/2"	15	1/4" x1"	3/8"	9.5	1.2	25	25
3/4"	20	1/4" x 1"	3/8"	9.5	1.2	25	27
1"	25	1/4" x 1"	3/8"	9.5	1.2	25	35
1 1 /4"	32	1/4" x 1"	3/8"	9.5	1.2	25	43
1 1/2"	40	1/4" x 1"	3/8"	9.5	1.2	25	50
2"	50	5/16" x 1"	3/8"	9.5	1.2	25	60
2 1/2"	65	5/16" x 1"	3/8"	9.5	1.2	25	75
3"	80	5/16" x 1"	3/8"	9.5	1.2	25	90
4"	100	3/8" x 1"	3/8"	9.5	1.4	25	110
5"	125	1/2" x 1 1/2"	1/2"	12.7	2	30	140
6"	150	1/2" x 1 1/2"	1/2"	12.7	2	30	165

CLEVIS HANGER

MODEL LIGHT - DUTY / STANDARD / WITH INSULATION
MATERIAL : CARBON STEEL
FINISH : PAINT , ELECTRO-GALVANIZED , HOTDIP-GALVANIZED ,STAINLESS STEEL 304 , 316

ANN Engineering Supply & Service

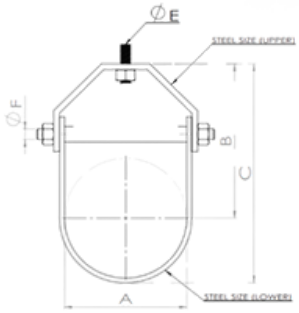

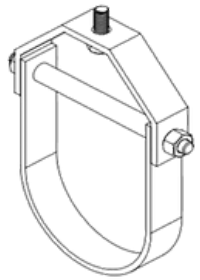

DIMENSIONS								
NOMINAL PIPE SIZE		STEEL		A	B	C	ØF	ØE
INCH	mm.	UP (mm.)	LOW (mm.)	mm.	mm.	mm.	mm.	
1"	25	2.5x25	2x25	35	66	87	3/8"	3/8"
1 1/4"	32	3x25	2.5x25	44	80	105	3/8"	3/8"
1 1/2"	40	3x25	2.5x25	50	80	105	3/8"	3/8"
2"	50	3x32	2.5x25	64	95	127	3/8"	3/8"
2 1/2"	65	3x32	2.5x32	85	117	160	3/8"	1/2"
3"	80	3x32	2.5x32	94	125	172	3/8"	1/2"
4"	100	4x32	3x32	124	155	217	3/8"	1/2"
5"	125	5x32	4x32	150	180	259	1/2"	5/8"
6"	150	5x32	4x32	175	210	280	1/2"	5/8"
8"	200	6x38	5x38	222	253	365	1/2"	5/8"
10"	250	9x50	5x50	274	306	443	3/4"	7/8"
12"	300	9x50	6x50	324	363	527	3/4"	7/8"
14"	350	9x50	6x50	364	408	590	7/8"	1"
16"	400	12x65	6x65	420	481	679	1"	1"
18"	450	12x65	6x65	466	514	753	1"	1"
20"	500	12x65	9x65	520	576	885	1"	1"
22"	550	12x65	9x65	570	604	948	1"	1"
24"	600	12x75	9x75	630	686	1010	1 1/4"	1 1/4"
26"	650	12x75	9x75	670	736	1085	1 1/4"	1 1/4"

PLC CLAMP

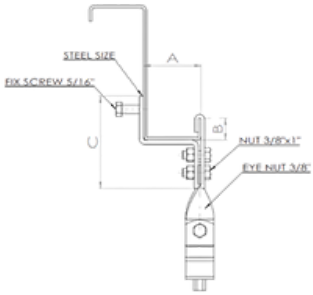

MODEL LIGHT - DUTY
MATERIAL : CARBON STEEL
FINISH : PAINT , ELECTRO-GALVANIZED , HOTDIP-GALVANIZED

ROD SIZE (inch)	WORKING LOAD (KG)	A	B	C	STEEL SIZE
3/8"	100	66	25	105	5x32
1/2"	150	77	25	105	5x32
5/8"	200	100	25	105	5x32

BAND HANGER

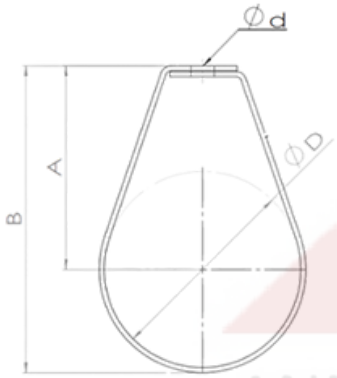

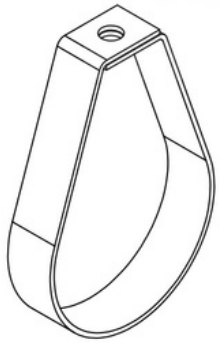

MODEL LIGHT - DUTY / STANDARD / WITH INSULATION
MATERIAL : CARBON STEEL
FINISH : PAINT , ELECTRO-GALVANIZED , HOTDIP-GALVANIZED ,STAINLESS STEEL 304 , 316

DIMENSIONS						
NOMINAL PIPE SIZE		STEEL SIZE	A	B	ØD	Ød
INCH	mm.	mm.	mm.	mm.	mm.	mm.
1/2"	15	2x25	35	50	25	Ø8
3/4"	20	2x25	38	54	28	Ø8
1"	25	2x25	52	72	35	Ø8
1 1/4"	32	2x25	60	85	44	Ø10
1 1/2"	40	2.5x25	65	93	50	Ø10
2"	50	2.5x25	72	107	64	Ø10
2 1/2"	65	2.5x25	88	133	85	Ø10
3"	80	3x25	95	145	94	Ø10
4"	100	3x25	119	184	124	Ø10
5"	125	3x32	139	213	144	Ø14
6"	150	3x32	160	243	170	Ø14
8"	200	5x50	320	320	222	Ø18

ANN Engineering Supply & Service

RC CLAMP

MODEL LIGHT - DUTY / STANDARD / WITH INSULATION
MATERIAL : CARBON STEEL
FINISH : PAINT , ELECTRO-GALVANIZED , HOTDIP-GALVANIZED, STAINLESS STEEL 304 , 316

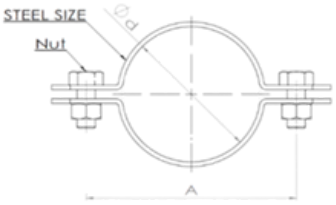

DIMENSIONS					
NOMINAL PIPE SIZE		STEEL SIZE	NUT	A	Ød
INCH	mm.	mm.	INCH	mm.	mm.
1/2"	**15**	**2x25**	**5/16" x 1"**	**52**	**Ø22**
3/4"	20	2x25	5/16" x 1"	64	Ø28
1"	25	2x25	5/16" x 1"	70	Ø34
1 1/4"	32	2x25	5/16" x 1"	78	Ø44
1 1/2"	40	2.5x25	5/16" x 1"	84	Ø48.6
2"	50	2.5x25	3/8" x 1"	96	Ø60
2 1/2"	65	2.5x25	3/8" x 1"	112	Ø76
3"	80	3x25	3/8" x 1"	130	Ø89
4"	100	3x25	3/8" x 1"	160	Ø114
5"	125	3x32	1/2" x 1"	188	Ø140
6"	150	3x32	1/2" x 1"	217	Ø165
8"	200	3x38	5/8" x 1"	278	Ø220
10"	250	5x50	5/8" x 1"	348	Ø274

OHM CLAMP

MODEL LIGHT - DUTY / STANDARD / WITH INSULATION
MATERIAL : CARBON STEEL
FINISH : PAINT , ELECTRO-GALVANIZED , HOTDIP-GALVANIZED ,STAINLESS STEEL 304 , 316

ANN Engineering Supply & Service

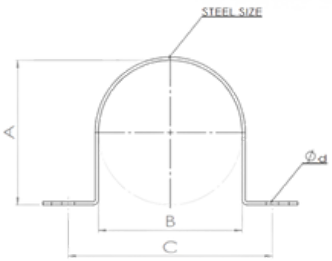

DIMENSIONS						
NOMINAL PIPE SIZE		STEEL SIZE	A	B	C	Ød
INCH	mm.	mm.	mm.	mm.	mm.	mm.
1/2"	15	2x25	22	22	54	Ø8
3/4"	20	2x25	28	27	60	Ø8
1"	25	2x25	35	34	69	Ø8
1 1/4"	32	2x25	45	43	79	Ø10
1 1/2"	40	2.5x25	50	49	86	Ø10
2"	50	2.5x25	60	60	105	Ø10
2 1/2"	65	2.5x25	75	73	120	Ø10
3"	80	3x25	90	89	136	Ø10
4"	100	3x32	115	115	162	Ø10
5"	125	3x32	145	142	195	Ø14
6"	150	3x32	170	172	222	Ø14
8"	200	5x50	222	220	288	Ø18

U-BOLT

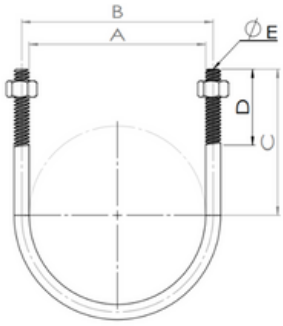

MODEL LIGHT - DUTY / STANDARD / WITH INSULATION
MATERIAL : CARBON STEEL
FINISH : PAINT , ELECTRO-GALVANIZED , HOTDIP-GALVANIZED, STAINLESS STEEL 304 , 316

DIMENSIONS						
NOMINAL PIPE SIZE		ØE	A	B	C	D
INCH	mm.	mm.	mm.	mm.	mm.	mm.
1/2"	15	Ø1/4"	22	30	28	17
3/4"	20	Ø1/4"	28	36	35	21
1"	25	Ø5/16"	35	43	42	25
1 1/4"	32	Ø5/16"	45	52	50	30
1 1/2"	40	Ø5/16"	50	58	53	30
2"	50	Ø3/8"	60	72	63	40
2 1/2"	65	Ø3/8"	75	88	70	45
3"	80	Ø3/8"	90	102	77	45
4"	100	Ø3/8"	115	128	95	50
5"	125	Ø3/8"	145	153	108	50
6"	150	Ø1/2"	170	178	120	55
8"	200	Ø1/2"	222	230	151	65
10"	250	Ø5/8"	274	282	182	70

STRAP U-BOLT

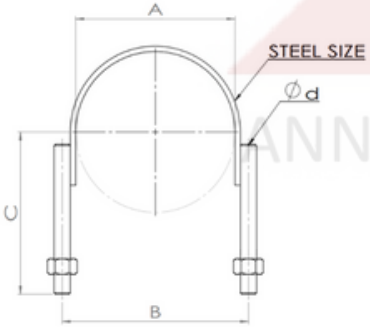

MODEL LIGHT - DUTY / STANDARD / WITH INSULATION
MATERIAL : CARBON STEEL
FINISH : PAINT , ELECTRO-GALVANIZED , HOTDIP-GALVANIZED ,STAINLESS STEEL 304 , 316

ANN Engineering Supply & Service

DIMENSIONS						
NOMINAL PIPE SIZE		STEEL SIZE	A	B	C	Ød
INCH	mm.	mm.	mm.	mm.	mm.	mm.
1"	25	2x25	35	47	43	Ø3/8"
1 1/4"	32	2x25	44	56	47	Ø3/8"
1 1/2"	40	2.5x25	50	62	50	Ø3/8"
2"	50	2.5x25	64	77	75	Ø3/8"
2 1/2"	65	2.5x25	80	93	80	Ø3/8"
3"	80	3x32	94	108	90	Ø3/8"
4"	100	4x32	118	138	119	Ø1/2"
5"	125	4x32	145	167	130	Ø1/2"
6"	150	5x38	170	195	140	Ø5/8"
8"	200	5x38	222	248	185	Ø5/8"
10"	250	5x50	274	303	215	Ø3/4"
12"	300	6x50	324	355	240	Ø3/4"
14"	350	6x50	364	398	252	Ø7/8"

PIPE CLAMP

MODEL LIGHT - DUTY
MATERIAL : CARBON STEEL
FINISH : PAINT , ELECTRO-GALVANIZED , HOTDIP-GALVANIZED

DIMENSIONS							
PIPE SIZE		SIZE STEEL	BOLT SIZE		DIMENSIONS		
INCH	mm.	mm.	INCH	mm.	A	B	H
4"	100	6x50	1/2"	12.7	90	110	14
6"	150	6x50	1/2"	12.7	125	150	14
5"	125	6x50	1/2"	12.7	105	125	14
8"	200	6x50	1/2"	12.7	155	175	14
10"	250	6x50	1/2"	12.7	190	215	14
12"	300	6x50	1/2"	12.7	215	245	14

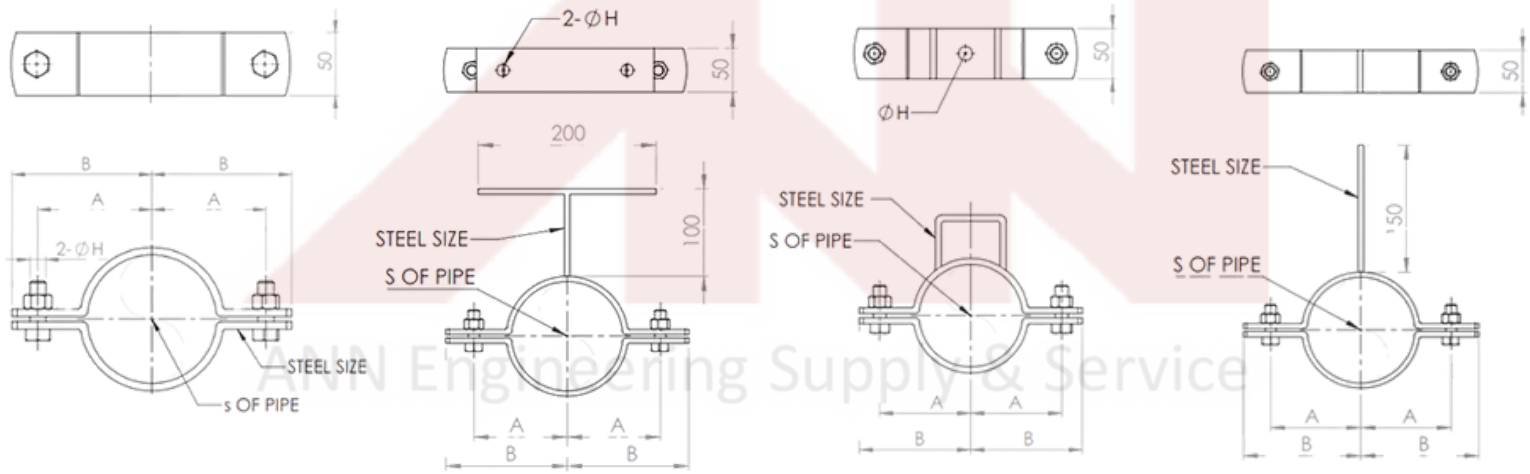

ANN Engineering Supply & Service

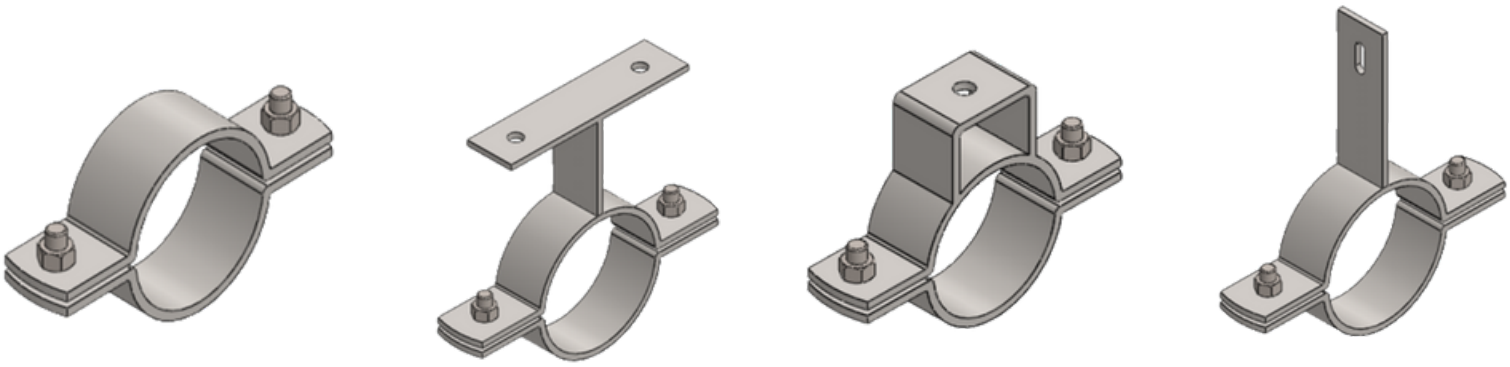

RECTANGULAR CLAMP

FIGURE : RECTANGULAR STEEL CLAMP
MATERIAL : CARBON STEEL
FINISH : PAINT , ELECTRO-GALVANIZED , HOT-DIPGALVANIZED

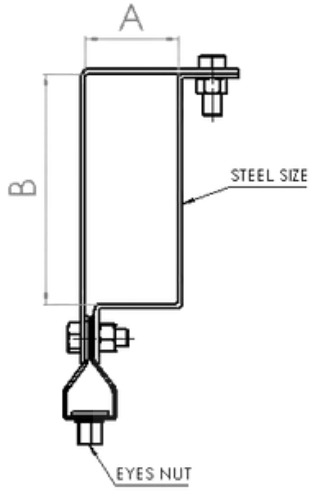

DIMENSIONS				
NOMINAL PIPE SIZE	STEEL SIZE	A	B	NUT+BOLT SIZE
(mm)	(mm)	(mm)	(mm.)	(mm)
100x50	2x25	52	102	3/8"
120x50	2x25	52	122	3/8"
125x50	2x25	52	127	3/8"
125x65	2x25	67	127	3/8"
150x50	2.5x25	52	152	3/8"
150x75	2.5x25	77	152	3/8"
160x75	2.5x25	77	162	3/8"
200x75	3x25	77	202	1/2"
200x80	3x25	82	202	1/2"
200x160	3x32	162	202	1/2"
250x80	3x32	82	257	1/2"

RC CLAMP - B

MATERIAL : CARBON STEEL
FINISH : PAINT , ELECTRO-GALVANIZED , HOTDIP-GALVANIZED

ANN Engineering Supply & Service

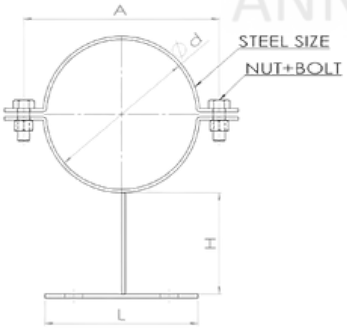

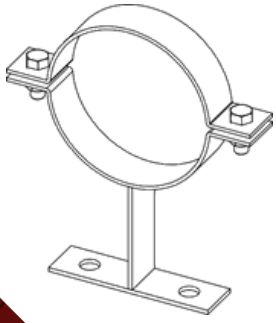

DIMENSIONS							
NOMINAL PIPE SIZE		STEEL SIZE	NUT+BOLT	A	H	L	Ød
(INCH)	(mm.)	(mm.)		(mm.)	(mm.)	(mm.)	(mm.)
1/2"	15	2x25	5/16"	50	50	60	Ø22
3/4"	20	2x25	5/16"	58	50	60	Ø28
1"	25	2x25	5/16"	70	50	80	Ø35
1 1/4"	32	2x25	5/16"	78	50	80	Ø45
1 1/2"	40	2.5x25	5/16"	84	60	80	Ø50
2"	50	2.5x25	5/16"	96	60	100	Ø60
2 1/2"	65	2.5x25	5/16"	112	60	100	Ø75
3"	80	3x25	3/8"	130	60	100	Ø90
4"	100	3x25	3/8"	160	70	120	Ø115
5"	125	3x32	3/8"	188	70	120	Ø145
6"	150	3x32	1/2"	216	70	120	Ø170
8"	200	5x50	1/2"	328	80	140	Ø222
10"	250	5x50	5/8"	408	80	150	Ø274
12"	300	6x50	5/8"	468	100	150	Ø324
14"	350	9x50	3/4"	518	100	150	Ø364

RC CLAMP - C

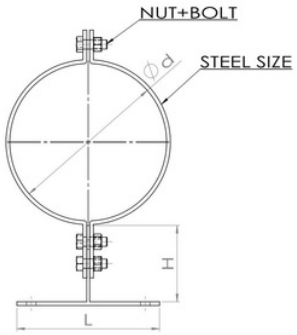

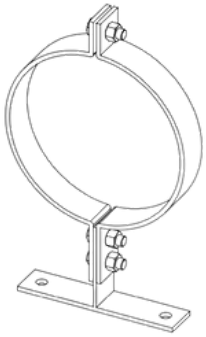

MATERIAL : CARBON STEEL
FINISH : PAINT , ELECTRO-GALVANIZED , HOTDIP-GALVANIZED

DIMENSIONS						
NOMINAL PIPE SIZE		STEEL SIZE	NUT+BOLT	L	H	ØD
(INCH)	(mm.)	(mm.)		(mm.)	(mm.)	(mm.)
1/2"	15	2x25	5/16"	60	50	Ø22
3/4"	20	2x25	5/16"	60	50	Ø28
1"	25	2x25	5/16"	80	50	Ø35
1 1/4"	32	2x25	5/16"	80	50	Ø45
1 1/2"	40	2.5x25	5/16"	80	60	Ø50
2"	50	2.5x25	5/16"	100	60	Ø60
2 1/2"	65	2.5x25	5/16"	100	60	Ø76
3"	80	3x25	3/8"	100	60	Ø90
4"	100	3x25	3/8"	120	70	Ø114
5"	125	3x32	3/8"	120	70	Ø144
6"	150	3x32	1/2"	150	80	Ø168
8"	200	5x50	1/2"	150	80	Ø222

BEAM CLAMP - B

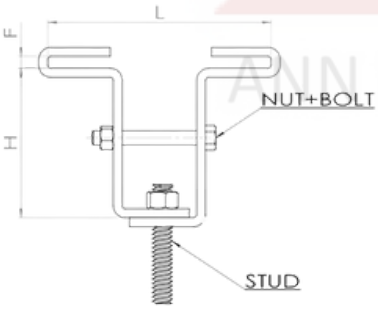

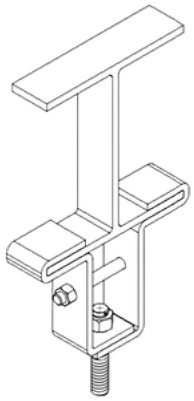

MATERIAL : CARBON STEEL
FINISH : PAINT , ELECTRO-GALVANIZED , HOTDIP-GALVANIZED

ANN Engineering Supply & Service

DIMENSIONS							
NOMINAL BEAM SIZE		STEEL SIZE	H	F	L	NUT SIZE	STUD
(INCH)	(mm.)	(mm.)	(mm)	(mm)	(mm)	(mm)	(INCH)
2"	15	5x38	100	22	50.8	8	3/8"
3"	20	5x38	100	27	76.2	8	3/8"
4"	25	5x38	100	34	101.6	11	3/8"
5"	32	5x38	100	43	127	11	3/8"
6"	40	5x38	100	49	152.4	13	1/2"
8"	50	5x38	100	60	203.4	13	1/2"

FLEXIBLE CLAMP - B

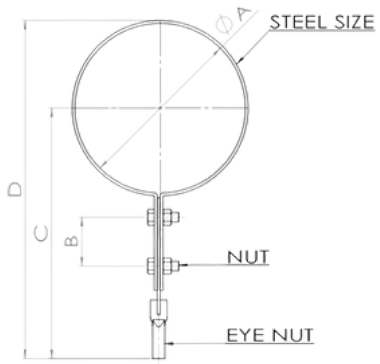

MATERIAL : CARBON STEEL
FINISH : PAINT , ELECTRO-GALVANIZED , HOTDIP-GALVANIZED

DIMENSIONS								
NOMINAL PIP SIZE		A	B	C	D	NUT	EYE NUT	STEEL SIZE
INCH	MM							
2"	50	67	30	183	216	3/8"x1"	3/8"	2x25
2 1/2"	65	79	30	209	248	3/8"x1"	3/8"	2.5x25
3"	80	58	30	212	253	3/8"x1"	3/8"	2.5x32
4"	100	123	50	220	281	3/8"x1"	3/8"	2.5x32
5"	125	144	50	242	314	3/8"x1"	3/8"	3x32
6"	150	170	50	255	340	1 1/2"x1"	1/2"	3x32
8"	175	222	50	281	392	1 1/2"x1"	1/2"	3x38
10"	250	274	50	307	444	1 1/2"x1"	5/8"	3x50

MODEL HANGER SUPPORT WIREWAY

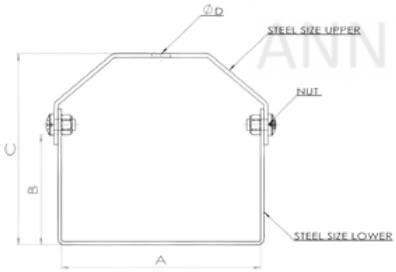

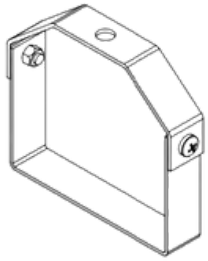

MATERIAL : CARBON STEEL
FINISH : PAINT , ELECTRO-GALVANIZED , HOTDIP-GALVANIZED

DIMENSIONS							
NOMINAL AQUARE SIZE	A	B	C	ØD	STEEL SIZE UPPER	STEEL SIZE LOWER	NUT
75x50	75	50	100	Ø14	3x25	2.5x25	5/16"x1"
100x50	100	50	140	Ø14	3x32	2.5x32	5/16"x1"
100x75	100	75	170	Ø14	3x32	2.5x32	5/16"x1"
100x100	100	100	190	Ø14	3x32	3x32	3/8"x1"
150x100	150	100	240	Ø18	3x32	4x32	3/8"x1"
200x100	200	100	250	Ø18	3x32	4x32	3/8"x1"
250x100	250	100	300	Ø18	6x38	5x38	1/2"x1"
ขนาดลูกค้ากำหนด	-	-	-	-	-	-	-

ANN Engineering Supply & Service

LEVEL CLAMP

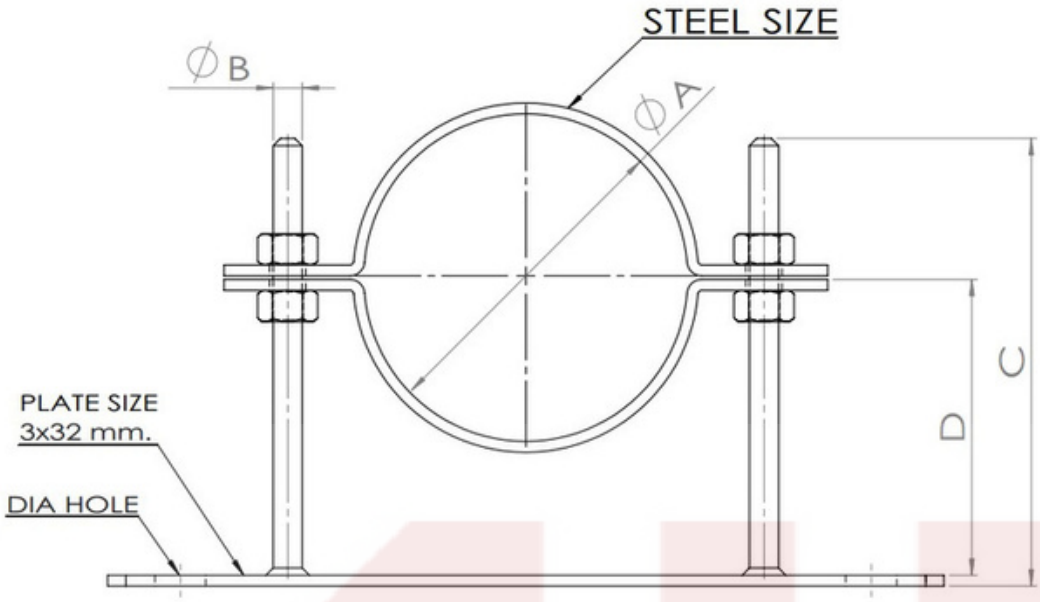

DIMENSIONS							
NOMINAL PIPE SIZE		STEEL SIZE	A	B	C (mm)		DAI HOLE
INCH	mm.	mm.	mm.	mm.	PLC-M	PLC-L	mm.
1/2"	15	2x25	22	3/8"	120	150	10
3/4"	20	2x25	28	3/8"	120	150	10
1"	25	2x25	35	3/8"	120	150	10
1 1/4"	32	2x25	45	3/8"	120	150	10
1 1/2"	40	2.5x25	50	3/8"	120	150	10
2"	50	2.5x25	60	3/8"	120	150	10
2 1/2"	65	2.5x25	75	3/8"	120	150	10
3"	80	2.5x25	90	3/8"	120	150	10
4"	100	2.5x25	115	3/8"	120	150	10
5"	125	3x32	145	1/2"	-	160	14
6"	150	3x32	170	1/2"	-	180	14
8"	200	3x32	222	1/2"	-	200	14

ANN Engineering Supply & Service

OHM RECTANGULAR

MODEL LIGHT - DUTY
MATERIAL : CARBON STEEL
FINISH : PAINT , ELECTRO-GALVANIZED , HOTDIP-GALVANIZED

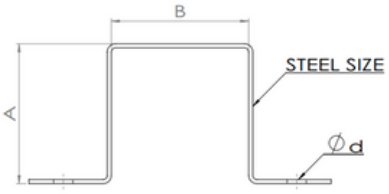

DIMENSIONS				
NOMINAL PIPE SIZE	STEEL SIZE	A	B	Ød
INCH	mm.	mm.	mm.	mm.
50x50	3x38	50	50	Ø10
75x75	3x38	75	75	Ø10
125x125	3x38	125	125	Ø14
100x100	3x38	100	100	Ø14
150x150	4x50	150	150	Ø14
180x180	4x50	180	180	Ø18
200x200	4x50	200	200	Ø18
250x250	4x50	250	250	Ø18

MULTI BEAM CLAMP

BEAM CLAMP B มีเขี้ยว

MODEL LIGHT - DUTY
MATERIAL : CARBON STEEL
FINISH : PAINT , ELECTRO-GALVANIZED , HOTDIP-GALVANIZED

ANN Engineering Supply & Service

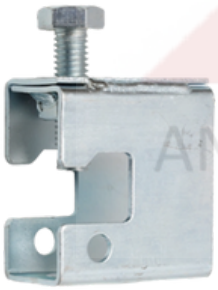

DIMENSIONS			
ROD SIZE	A	B	MAXIMIUM LOAD
5/16"	75	67	1155 KG.
3/8"	75	67	
1/2"	75	67	
5/8"	75	767	

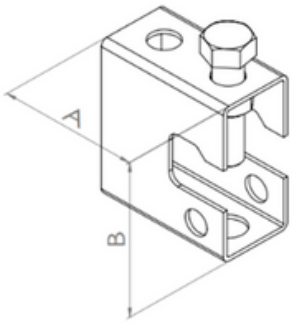

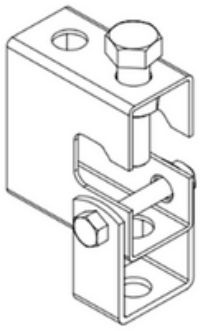

MULTI BEAM CLAMP

BEAM CLAMP B ปากกว้าง

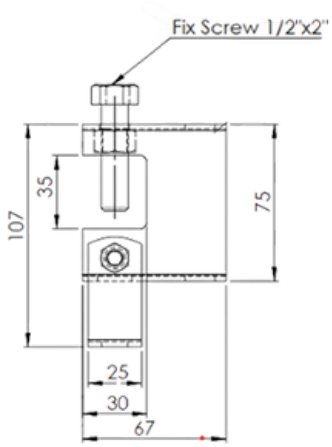

MODEL LIGHT - DUTY
MATERIAL : CARBON STEEL
FINISH : PAINT , ELECTRO-GALVANIZED , HOTDIP-GALVANIZED

DIMENSIONS			
ROD SIZE	A	B	MAXIMIUM LOAD
5/16"	75	67	1155 KG.
3/8"	75	67	
1/2"	75	67	
5/8"	75	767	

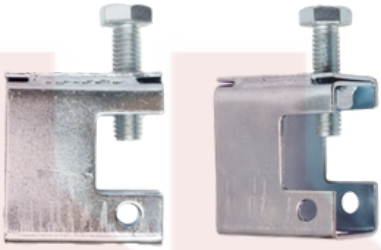

ANN Engineering Supply & Service

MULTI BEAM CLAMP

BEAM CLAMP B ฟันจระเข้

MODEL LIGHT - DUTY
MATERIAL : CARBON STEEL
FINISH : PAINT , ELECTRO-GALVANIZED , HOTDIP-GALVANIZED

DIMENSIONS			
ROD SIZE	A	B	MAXIMIUM LOAD
5/16"	75	67	1155 KG.
3/8"	75	67	
1/2"	75	67	
5/8"	75	767	

MULTI BEAM CLAMP

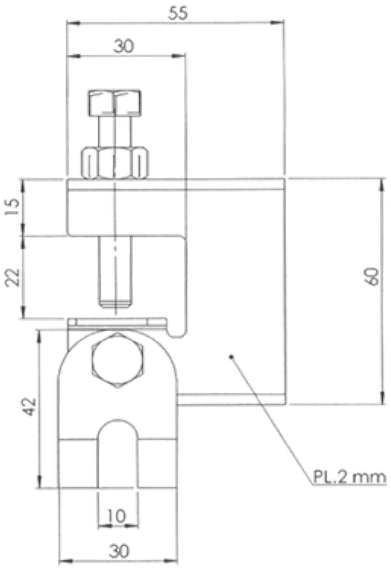

MODEL LIGHT - DUTY
MATERIAL : CARBON STEEL
FINISH : PAINT , ELECTRO-GALVANIZED , HOTDIP-GALVANIZED

DIMENSIONS			
ROD SIZE	A	B	MAXIMIUM LOAD
5/16"	55	60	255 KG.
3/8"	55	60	

MULTI BEAM CLAMP

MODEL LIGHT - DUTY
MATERIAL : CARBON STEEL
FINISH : PAINT , ELECTRO-GALVANIZED , HOTDIP-GALVANIZED

ANN Engineering Supply & Service

DIMENSIONS			
ROD SIZE	A	B	MAXIMIUM LOAD
5/16"	67	65	236 KG.
3/8"	67	65	
1/2"	67	65	

BEAM CLAMP F2

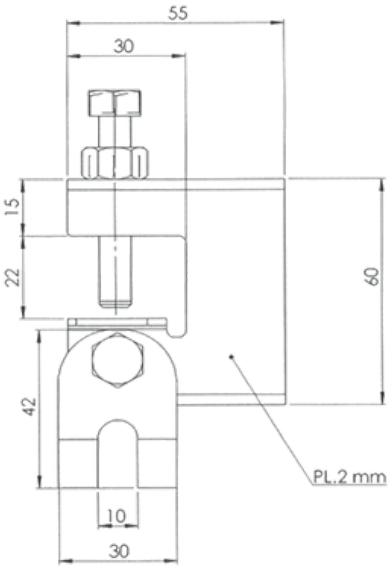

MODEL LIGHT - DUTY
MATERIAL : CARBON STEEL
FINISH : PAINT , ELECTRO-GALVANIZED , HOTDIP-GALVANIZED

DIMENSIONS			
ROD SIZE	A	B	MAXIMIUM LOAD
5/16"	55	60	255 KG.
3/8"	55	60	

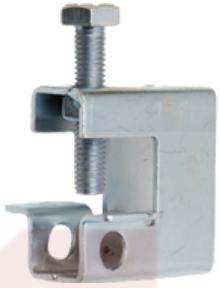

MULTI FLANGE BEAM CLAMP

ANN Engineering Supply & Service

MODEL LIGHT - DUTY
MATERIAL : CARBON STEEL
FINISH : PAINT , ELECTRO-GALVANIZED , HOTDIP-GALVANIZED

DIMENSIONS			
ROD SIZE	A	B	MAXIMIUM LOAD
5/16"	67	65	236 KG.
3/8"	67	65	
1/2"	67	65	

C-CHANNEL

MODEL LIGHT - DUTY
MATERIAL : CARBON STEEL
FINISH : PAINT , ELECTRO-GALVANIZED , HOTDIP-GALVANIZED

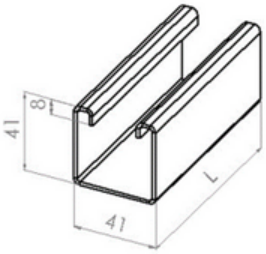

DIMENSIONS			
DIMENSIONS	STEEL	LENGTH	WEIGHT / M.
mm.	mm.	mm.	KG.
41x41x8x8	2.5	6000	2.7
		3000	
		2000	
		1000	
41x41x8x8	2	6000	2.2
		3000	
		2000	
		1000	
41x41x8x8	1.6	6000	1.8
		3000	
		2000	
		1000	
25x41x8x8	1.6	2000	1.4
		1200	
25x41x8x8	1.2	2000	1.1
		1200	
OVER SIZE สามารถผลิตความยาวตามที่ต้องการได้			

ANN Engineering Supply & Service

SPRING NUT

MODEL LIGHT - DUTY
MATERIAL : CARBON STEEL
FINISH : PAINT , ELECTRO-GALVANIZED , HOTDIP-GALVANIZED

DIMENSIONS					
ขนาด mm.	ขนาดหุน	กว้าง	ยาว	หนา	สปริงสูง
5mm.-0.8	-	19	35	6	40
5mm.-0.8	1/4" - 20	19	35	6	40
5mm.-0.8	5/16" - 18	19	35	8	40
5mm.-0.8	3/8" - 16	19	35	9.2	40
5mm.-0.8	1/2"-12	19	35	12	40
5mm.-0.8	5/8"- 10	28	35	12	40

THREADED ROD

MATERIAL : CARBON STEEL
FINISH : PAINT , ELECTRO-GALVANIZED , HOTDIP-GALVANIZED

DIMENSIONS					
SIZE	THREADED	LENGTH (L)			
1/4"	20G-BSW	1000	1500	2000	3000
5/16"	18G-BSW	1000	1500	2000	3000
3/8"	16G-BSW	1000	1500	2000	3000
1/2"	12G-BSW	1000	1500	2000	3000
5/8"	11G-BSW	1000	1500	2000	3000
3/4"	10G-BSW	1000	1500	2000	3000
7/8"	9G-BSW	1000	1500	2000	3000
1"	8G-BSW	1000	1500	2000	3000

HEX COUPLING NUTS

MATERIAL : CARBON STEEL
FINISH : PAINT , ELECTRO-GALVANIZED , HOTDIP-GALVANIZED

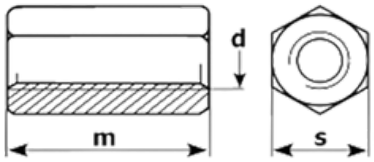

DIMENSIONS		
ROD SIZE		STEEL SIZE
INCH	mm.	
1/4"	6	1 1/2"
5/16"	8	1.3/4"
3/8"	9.5	1.57 in
1/2"	12.7	1.3/4"
5/8"	15.9	2.1/8"
3/4"	19	2.1/8"
7/8"	22	2.1/8"

ANN Engineering Supply & Service

STUD BOLT (ST)

MATERIAL : CARBON STEEL
FINISH : PAINT , ELECTRO-GALVANIZED , HOTDIP-GALVANIZED

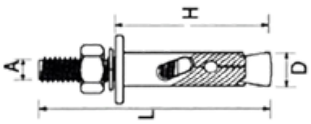

DIMENSIONS						
SIZE	TENSION	SHEAR	A	D	L	H
3/16"	1.1	1	3/16"	6.5	40	28
1/4"	2.5	2	1/4"	8	50	38
5/16"	4	3.3	5/16"	10	65	45
3/8"	7.8	4.1	3/8"	12	70	50
1/2"	10	6.5	1/2"	16	95	65
5/8"	12	12.5	5/8"	20	110	85
3/4"	14.5	20	3/4"	25	160	120

DROP IN ANCHOR

MATERIAL : CARBON STEEL
FINISH : PAINT , ELECTRO-GALVANIZED , HOTDIP-GALVANIZED

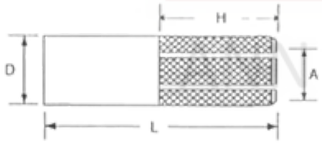

DIMENSIONS						
SIZE (BSW)	TENSION	SHEAR	A	D	L	H
1/4"	2.7	1.3	1/4"	8	25	10
5/16"	3.3	2.4	5/16"	10	30	12
3/8"	5	3.8	3/8"	12	40	19
1/2"	7.6	5.5	1/2"	16	50	24
5/8"	10.2	10.2	5/8"	20	65	30
3/4"	15.9	15.9	3/4"	25	80	35

N Engineering Supply & Service

LEAD ANCHOR

MATERIAL : LEAD
FINISH : ELECTRO-GALVANIZED

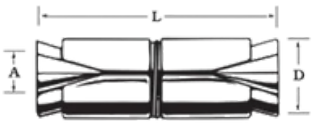

DIMENSIONS					
SIZE	TENSION	SHEAR	A	D	L
1/4"	2.2	3.2	1/4"	1/2"	35
5/16"	2.3	4.2	5/16"	5/8"	41
3/8"	4.5	5.2	3/8"	3/4"	51
1/2"	5.4	10.8	1/2"	7/8"	64
5/8"	7	15.5	5/8"	1"	70
3/4"	11	19	3/4"	1 1/4"	100

HEXAGON HEAVY HEAD SCREWS FULL THREAD (BSW)

ANN Engineering Supply & Service

STANDARD : ANSI N 18.2.1 / JIS B1180
MATERIAL : CARBON STEEL
FINISH : PAINT , ELECTRO-GALVANIZED , HOTDIP-GALVANIZED, SUS

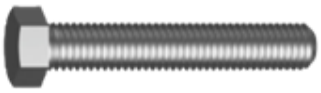

DIMENSIONS							
BSW	1/4"	5/16"	3/8"	7/16"	1/2"	5/8"	3/4"
P (Pitch)	20	18	16	14	12	11	10
K (Head Thickness)	4.2	5.5	6.5	7.5	8.4	11	13
S (Width Across Flat)	11	14	17	19	21	23	32

HEXAGON NUTS (BSW,NC)

STANDARD : ANSI N 18.2.1 / JIS B1180
MATERIAL : CARBON STEEL
FINISH : PAINT , ELECTRO-GALVANIZED , HOTDIP-GALVANIZED,SUS

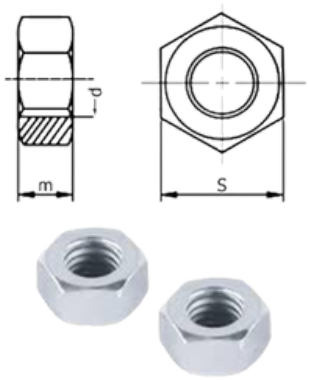

BSW	DETAIL								
Size (Inch)	1/4"	5/16"	3/8"	7/16"	1/2"	5/8"	3/4"	7/8"	1"
เกลียว P	20	18	16	14	12	11	10	9	8
ขอบ S	8	11	14	17	19	21	26	32	35
หัวหนา m	5	7	8	9	10	13	16	18	20

WASHER

MATERIAL : CARBON STEEL
FINISH : PAINT , ELECTRO-GALVANIZED , HOTDIP-GALVANIZED, SUS

ANN Engineering Supply & Service

SIZE	รูในxขอบนอกxหนา (mm) +/-0.2	บรรจุ (KG)
1/4"	7x20x1.5	50
5/16"	8.5x22x1.5	50
3/8"	9.5x28x2.3	50
1/2"	12.7x32x2.3	50
5/8"	16.5x34x3	50
3/4"	20x45x3	50
7/8"	22.5x50x3	50
1"	25.4x60x3	50

HEXAGON HEAD BOLTS GRADE 8.8

STANDARD: DIN931,933
MATERIAL : CARBON STEEL
FINISH : BLACK OXIDE, ELECTRO – GALVANIZED, HOT DIP – GALVANIZED

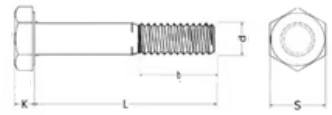

DIMENSIONS										
d (Diameter)	M10	M12	M16	M18	M20	M22	M24	M27	M30	M33
p (Pitch)	1.5	1.75	2	2.5	2.5	2.5	3	3	3.5	3.5
K (Head Thickness)	6.4	7.5	10	11.5	12.5	14	15	17	18.7	21
S (Width Across Flat)	17	19	24	27	30	32	36	41	46	50
b1 L ⩽125mm.	26	30	38	42	46	50	54	60	66	72
b2 125mm.<L⩽ 200 mm.	32	36	44	48	52	56	60	66	72	78
b3 L > 200 mm	45	49	57	61	65	69	73	79	85	91

HEXAGON NUTS GRADE 8.8

STANDARD : DIN934
MATERIAL : 8
FINISH : BLACK OXIDE, ELECTRO – GALVANIZED, HOT DIP – GALVANIZED

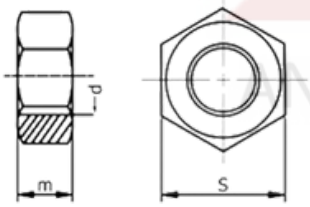

ANN Engineering Supply & Service

BSW									
d (Diameter)	M10	M12	M16	M18	M20	M22	M24	M27	M30
P (Pitch)	1.5	1.75	2	2.5	2.5	2.5	3	3	3.5
M (Thickness)	8	10	13	15	16	18	19	22	24
S (Width across flat)	17	19	24	27	30	32	36	41	46

L – BOLT

MATERIAL : SS400, S45C, SCM440, SS304, A307, A325, A490
FINISH : PAINT , ELECTRO-GALVANIZED , HOTDIP-GALVANIZED

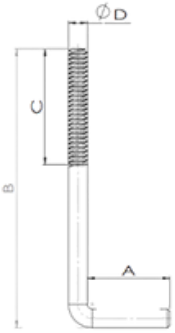

DIMENSIONS					
A	H	d-Basic	d-Toletance	T-Basic	T-Toletance
M10	50	10	0.4	25	63
M12	50	12	0.4	32	8
M16	80	16	0.5	50	8
M20	100	20	0.5	40	8
M24	100	24	0.5	75	10
M30	120	30	0.6	80	10
M36	150	36	0.7	90	10

J – BOLT

MATERIAL : SS400, S45C, SCM440, SS304, A307, A325, A490
FINISH : PAINT , ELECTRO-GALVANIZED , HOTDIP-GALVANIZED

ANN Engineering Supply & Service

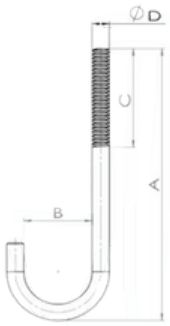

DIMENSIONS						
d1	d-Basic	d-Toletance		T-Basic	T-Toletance	
M10	10	0.4	25	6.3	45	20
M12	12	0.4	32	8	56	20
M16	16	0.5	40	8	71	20
M20	20	0.5	50	8	90	20
M234	24	0.5	50	8	90	20
M30	30	0.6	80	10	112	25
M36	36	0.7	90	10	160	40

PULL BOX

MATERIAL : SS400, SS304
FINISH : PAINT , ELECTRO-GALVANIZED , HOTDIP-GALVANIZED

PULL BOX HOTDIP GALVANIZED

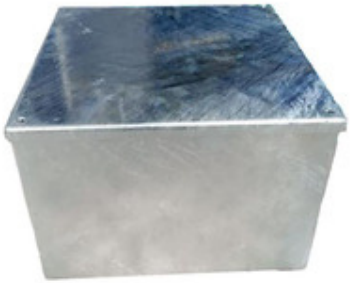

Thickness 2.3mm.

SIZE	SIZE
10 x 10 x 10 cm.	40 x 40 x 30 cm.
15 x 15 x 10 cm.	40 x 40 x 40 cm.
15 x 15 x 15 cm.	50 x 50 x 20 cm.
20 x 20 x 10 cm.	50 x 50 x 25 cm.
20 x 20 x 15 cm.	50 x 50 x 30 cm.
20 x 20 x 20 cm.	50 x 50 x 40 cm.
25 x 25 x 10 cm.	50 x 50 x 50 cm.
25 x 25 x 20 cm.	60 x 60 x 20 cm.
25 x 25 x 25 cm.	60 x 60 x 30 cm.
30 x 30 x 15 cm.	60 x 60 x 40 cm.
30 x 30 x 20 cm.	60 x 60 x 50 cm.
30 x 30 x 25 cm.	60 x 60 x 60 cm.
30 x 30 x 30 cm.	รับผลิตขนาดอื่น ตามความต้องการ
40 x 40 x 15 cm.	สนใจสอบถามได้ค่ะ
40 x 40 x 20 cm.	
40 x 40 x 25 cm.	

ANN Engineering Supply & Service

I-BOLT

MATERIAL : SS400, S45C, SCM440, SS304, A307, A325, A490
FINISH : PAINT , ELECTRO-GALVANIZED , HOTDIP-GALVANIZED

DIMENSIONS						
d1	d-Basic	d-Toletance		T-Basic	T-Toletance	
M10	10	0.4	25	6.3	45	20
M12	12	0.4	32	8	56	20
M16	16	0.5	40	8	71	20
M20	20	0.5	50	8	90	20
M234	24	0.5	50	8	90	20
M30	30	0.6	80	10	112	25
M36	36	0.7	90	10	160	40

แคล้มฟันจระเข้ METLA CLAMP

MATERIAL : CARBON STEEL
FINISH : PAINT , ELECTRO-GALVANIZED , HOTDIP-GALVANIZED , SUS

ANN Engineering Supply & Service

DIMENSIONS	
SIZE	THICKNESS
1	1-16
1W	5-20
2W	17-32
3W	17-45

GALLERY

ANN Engineering Supply &

GALLERY

ANN Engineering Supply & Service

งานที่ผลิต

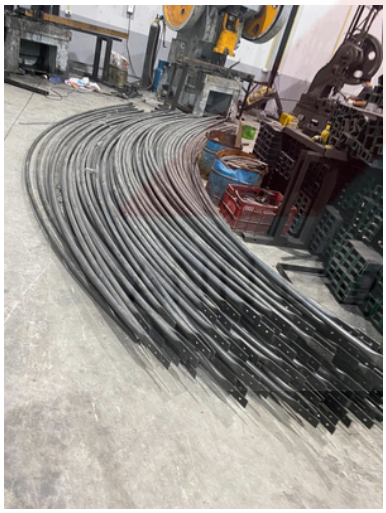

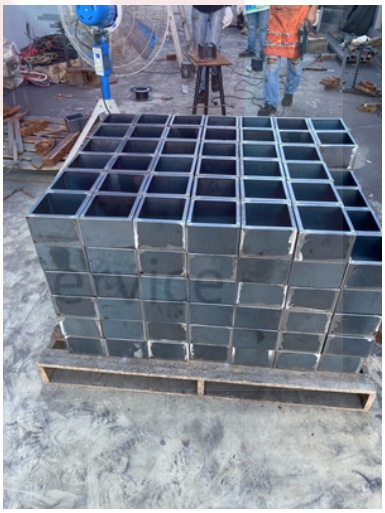
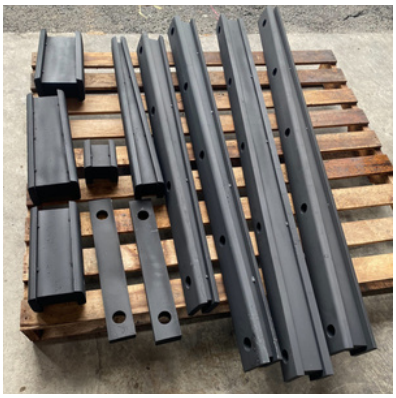

งานที่ผลิต

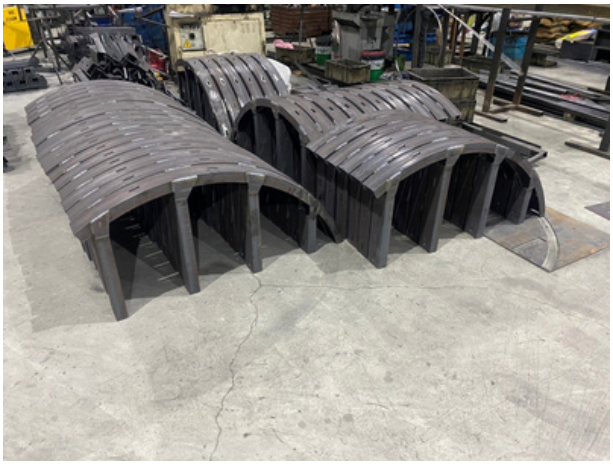

ANN Engineering Supply & Service

PROJECT REFERENCES

ตลอดระยะเวลาที่ผ่านมา **บริษัท เอเอ็นเอ็น เอ็นจิเนียริ่ง ซัพพลาย แอนด์ เซอร์วิส จำกัด** ได้นำเสนอสินค้าและการบริการที่มีคุณภาพภายใต้เครื่องหมายการค้า "ANN" ออกสู่ลูกค้าในทุกภาคธุรกิจอย่างต่อเนื่อง ส่งผลให้บริษัท ได้รับโอกาสและความไว้วางใจจากลูกค้าทั้งในส่วนของภาครัฐและ ภาคเอกชน ให้รังสรรค์ผลงานอันเป็นที่น่าภาคภูมิใจ อาทิ โครงการก่อสร้างรถไฟฟ้า โครงการก่อสร้างทาง ถนน โรงงานอุตสาหกรรม อาคารสำนักงาน ห้างสรรพสินค้า โรงพยาบาล และโรงแรมชั้นนำระดับประเทศ

ANN ENGINEERING SUPPLY & SERVICE CO., LTD.has been supplying trustworthy "ANN" products to the market, serving customers from both public and private sectors in a variety of industries; public transit projects, highway & motorway projects, industrial factories, office buildings, to leading department stores, hospitals, hotels, and more.

โครงการขนาดใหญ่
- รถไฟฟ้าสายสีแดง
- รถไฟฟ้าสายสีเขียว
- รถไฟฟ้าสายสีน้ำเงิน
- รถไฟฟ้าสายสีชมพู
- รถไฟฟ้าสายสีเหลือง
- รถไฟฟ้าสายสีส้ม
- รถไฟรางคู่ จังหวัดขอนแก่น

ห้างสรรพสินค้า
- ศูนย์การค้าไอคอนสยาม
- ศูนย์การค้าเมกะ บางนา
- ศูนย์การค้าเซ็นทรัล เวสเกส
- ศูนย์การค้าโรบินสัน ถลาง
- ศูนย์การค้าโรบินสัน บ่อวิน
- ศูนย์การค้าโฮมโปร รังสิตคลอง4
- ศูนย์การค้าเซ็นทรัล มหาชัย
- ศูนย์การค้าเทอร์มินอล 21 โคราช

คอนโดมิเนียม
- คอนโดไลฟ์ สาทร
- คอนโดซับเมอร์เซ็ท พระราม9
- คอนโดคีนน์ ทองหล่อ
- คอนโดโพลิแทน รีฟ
- คอนโดพลัม แจ้งวัฒนะ
- คอนโดริทึ่ม เอกมัย
- คอนโดเซ็นทริค ติวานนท์
- คอนโดแอสคอทท์ สาทร

อาคาร
- อาคารที่ท่าการสำนักงานตรวจคนเข้าเมือง
- อาคารโอสถสภา จังหวัดพระนครศรีอยุธยา
- อาคารผู้โดยสาร สนามบินสุวรรณภูมิ
- อาคารเอโอที สนามบินสุวรรณภูมิ
- อาคารหอประชุมกองทัพเรือ
- อาคาร100 ปี การประปานครหลวง
- อาคารอีทาว์เวอร์แกรนด์ พระราม 9

โรงแรม
- โรงแรมโนโวเทล
- โรงแรมฮิลตัน รัชดา
- โรงแรมฮิลตัน พัทยา
- โรงแรมโรสวูด บางกอก
- โรงแรมบางกอกเรสซิเด้นซ์
- โรงแรมโฟร์ซีซั่น
- โรงแรมแคปปิตอล

อาคารทั่วไป
- สถาบันมาตรวิทยาแห่งชาติ

ถนน-สะพาน
- โครงการทางหลวงพิเศษระหว่างเมืองบางปะอิน-นครราชสีมา
- โครงการทางหลวงพิเศษระหว่างเมืองบางใหญ่-กาญจนบุรี
- โครงการทางหลวงพิเศษระหว่างเมืองพัทยา-มาบตาพุด โครงการก่อสร้างสะพาน-ถนนพุทธมณฑลสาย 5
- โครงการทางคู่ขนานลอยฟ้าบรมราชชนนี
- โครงการก่อสร้างทางหลวงหมายเลข 36 กระทิงลาย -ระยอง
- โครงการก่อสร้างถนนสายวงแหวนรอบเมืองนครราชสีมา

ANN ENGINEERING SUPPLY & SERVICE CO., LTD
บริษัท เอเอ็นเอ็น เอ็นจิเนียริ่ง ซัพพลาย แอนด์ เซอร์วิส จำกัด
153/40 หมู่ที่ 6 ตำบลสุรศักดิ์ อำเภอศรีราชา จ.ชลบุรี 20110
E-mail : annengineering2020@gmail.com
Tel : +66(0)85-114-2560,+66(0)98-936-4491

HEAVY DUTY
POWDER COATINGS

2024

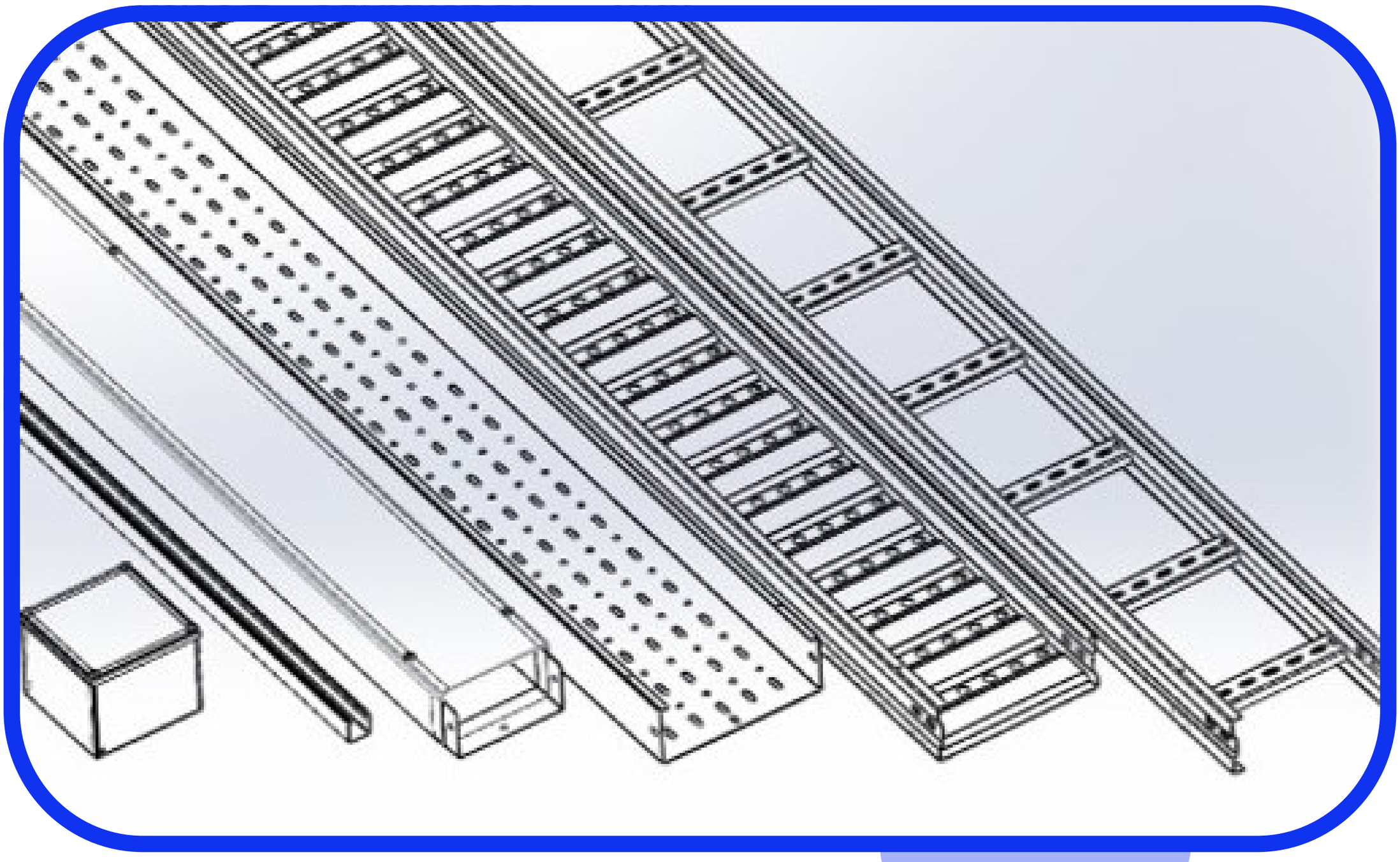

Prepared by

ANN Engineering Supply & Service

www.annengineering.com

085-1142560

153/40 หมู่ 6 ตำบลสุรศักดิ์ อำเภอศรีราชา จังหวัดชลบุรี 20110

HEAVT DUTY SERIES CONTENTS

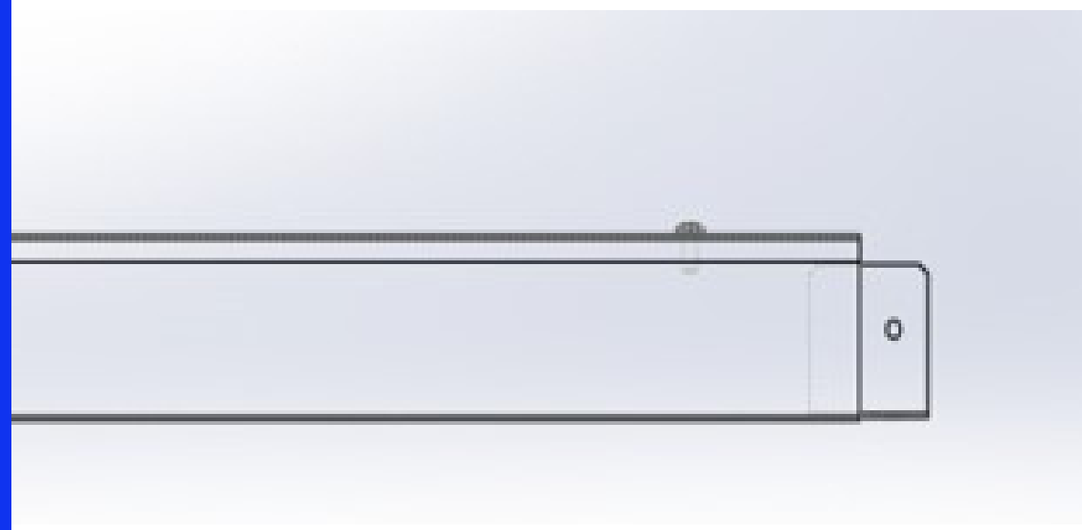

WIRE WAY
รางไวร์เวย์ พ่นสี

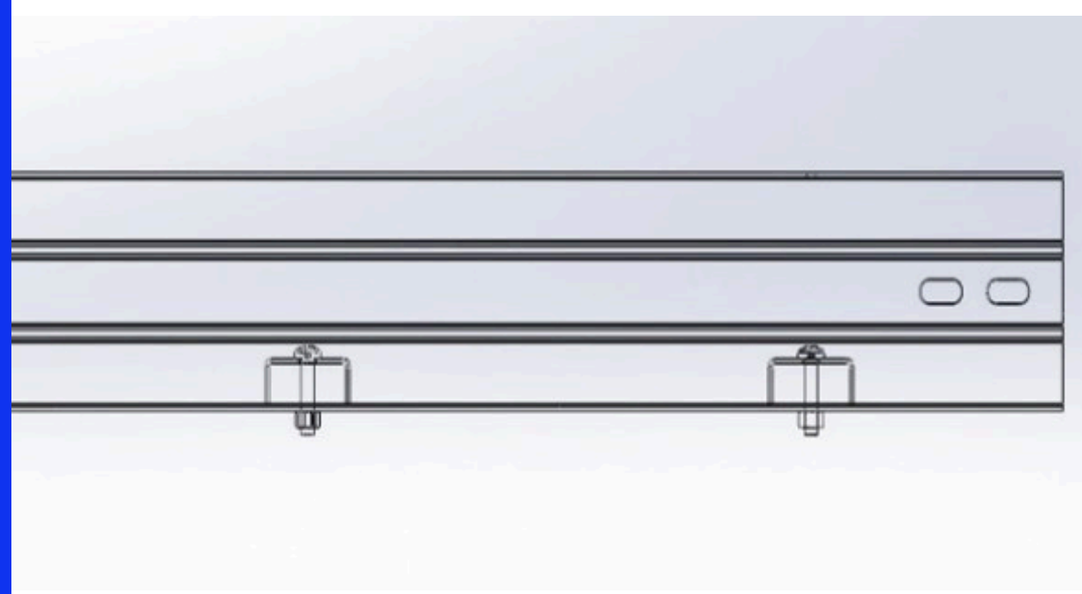

CABLE LADDER
รางเคเบิ้ลแลดเดอร์ พ่นสี

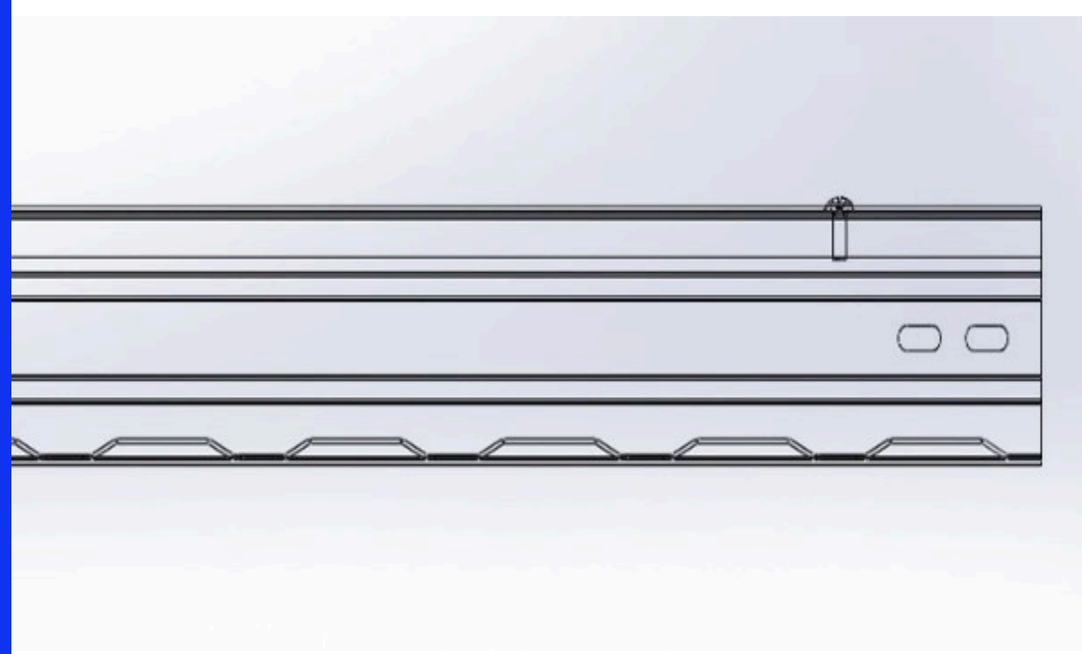

CABLE TRAY (ROUGH SIDE)
รางเคเบิ้ลเทรย์ (ข้างลอน) พ่นสี

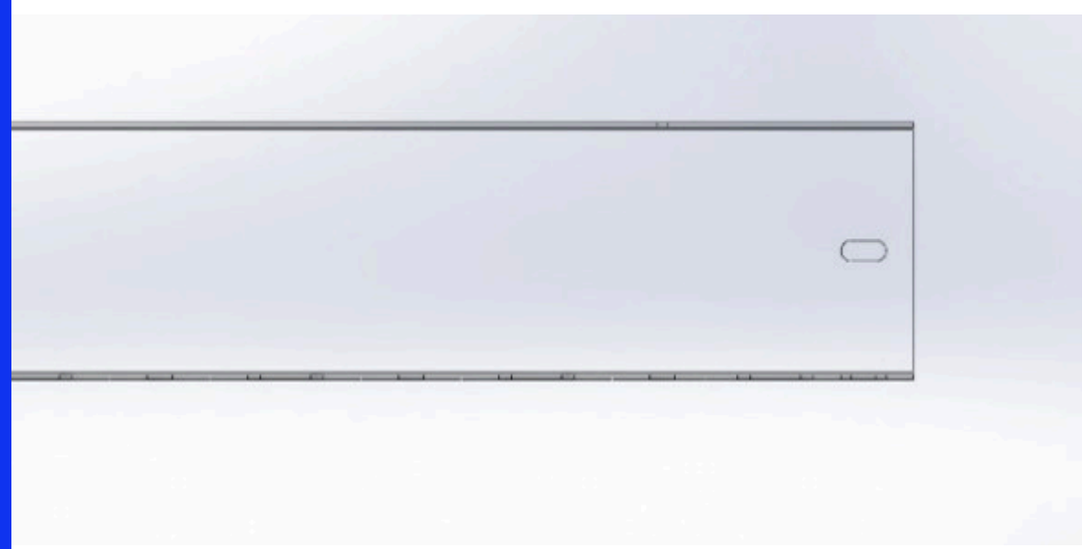

PERFORATED TRAY
รางเคเบิ้ลเทรย์งานเบา (แบบเจาะรูระบายอากาศ)
(ข้างเรียบ) พ่นสี

PULL BOX
พ่นสี

POWDER COATINGS WIREWAY

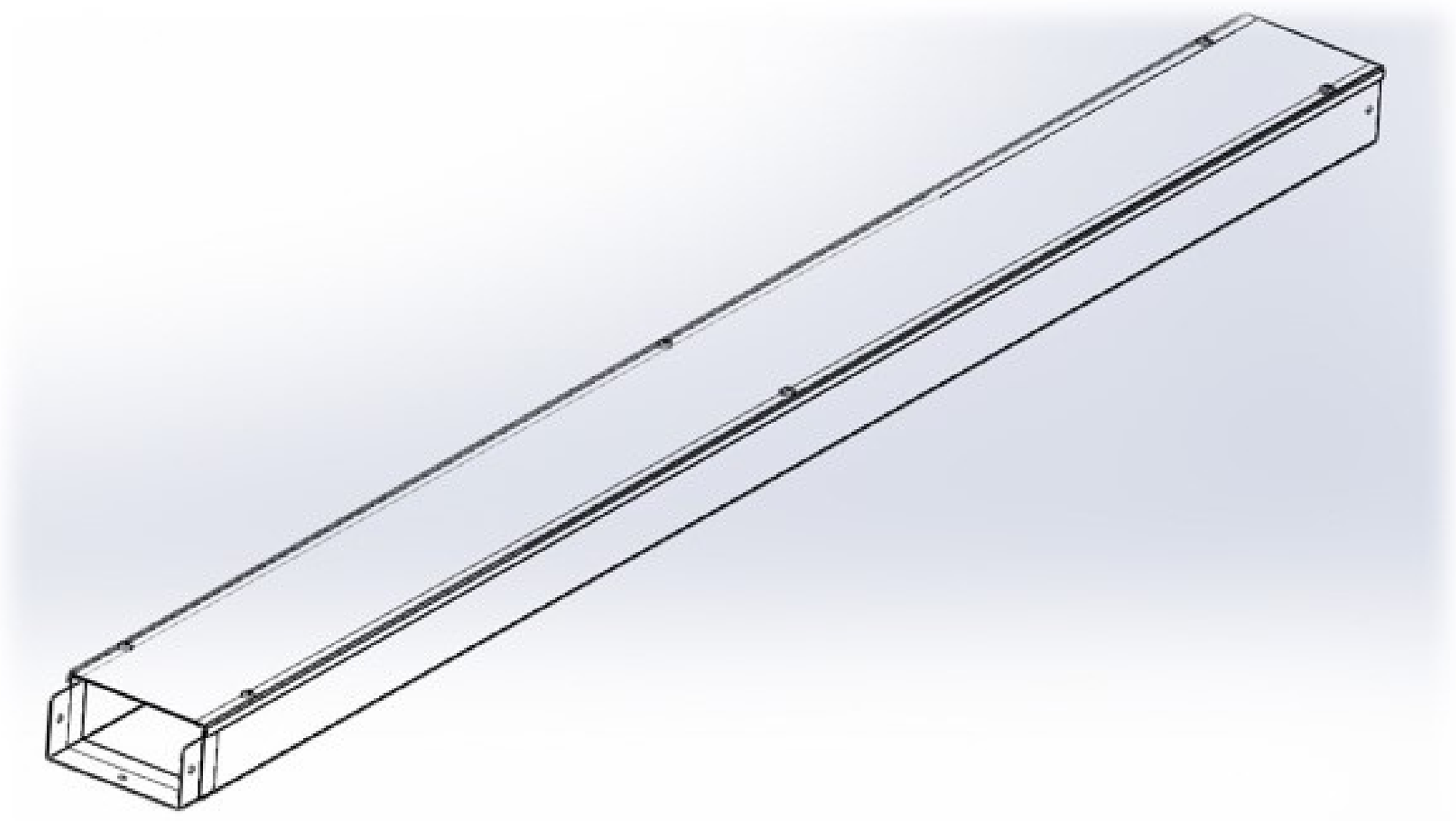

AWSS

รางไวร์เวย์ พ่นสีมาตรฐาน

POWDER COATINGS WIREWAY

รางไวร์เวย์ ANN แบบขันสกรูพร้อมฝาปิด มีทั้งหมด 16 ขนาด

- รางไวร์เร์วย์ ANN แบบขันสกรูพร้อมฝาปิด มีทั้งหมด 16 ขนาด
- ตัวรางผลิตจาก เหล็กแผ่นขาวคุณภาพสูง ความหนา 0.8-2.0 mm.
- ตัวรางออกแบบและควบคุมการผลิตด้วยระบบ CNC (Computer Numerical Control)
- ลักษณะการเคลือบผิว พ่นด้วยสีฝุ่น Electrostatic Powder Coatings
- เหมาะสำหรับงานติดตั้งระบบสายไฟฟ้าภายในอาคาร

Standard Materials:

SPHC - Hot Rolled Mild Steel Sheet 0.8-2.0 mm.

Finishing:

Electrostatic Powder Coatings

Application:

- Houses run of control and power cable support system.
- Used for cable and wire junction,distribution and termination
- Generally used for moderate heat generating applications with short to intermediate support spans of 12 feet to 30 feet (approximately 3-9 meters)

" แข็งแรง ทนทาน ติดตั้งสะดวก "

POWDER COATINGS WIREWAY

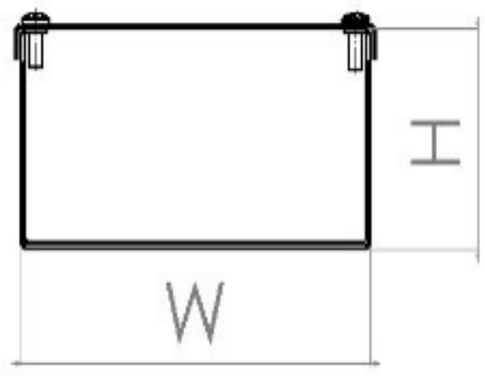

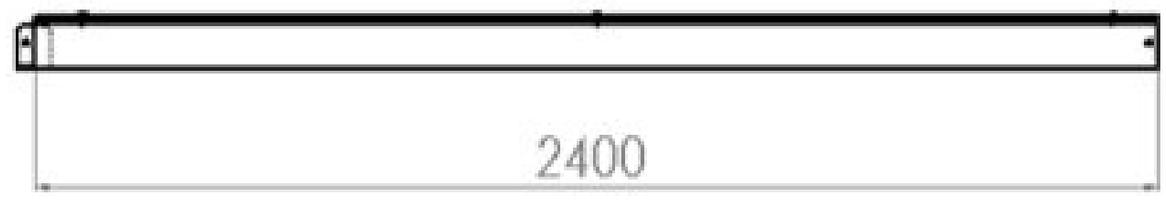

PRICE LIST

CODE	H x W x L (mm.)	Thickness (mm) / Unit Price (Baht)				
		0.8 mm.	1 mm.	1.2 mm.	1.6 mm.	2.0 mm.
AWSS 2038	50 x 75 x 2440	395	460	520	705	890
AWSS 2048	50 x 100 x 2440	420	525	605	805	1,030
AWSS 2068	75 x 100 x 2440	655	805	945	1,245	1,600
AWSS 3048	100 x 100 x 2440	445	605	685	905	1,180
AWSS 4048	100 x 150 x 2440	580	775	900	1,180	1,505
AWSS 4068	100 x 200 x 2440	655	805	945	1,245	1,600
AWSS 4088	100 x 250 x 2440	840	1,115	1,180	1,505	1,900
AWSS 4108	100 x 300 x 2440	-	1,300	1,375	1,680	2,200
AWSS 4128	150 x 150 x 2440	-	1,440	1,570	1,900	2,485
AWSS 6068	150 x 200 x 2440	840	1,115	1,180	1,505	1,900
AWSS 6088	150 x 250 x 2440	-	1,300	1,375	1,680	2,200
AWSS 6108	150 x 300 x 2440	-	1,440	1,570	1,900	2,485
AWSS 6128	150 x 150 x 2440	-	1,625	1,770	2,160	2,780
AWSS 8088	200 x 200 x 2440	-	1,440	1,570	1,900	2,485
AWSS 8108	200 x 250 x 2440	-	1,625	1,770	2,160	2,780
AWSS 8128	200 x 300 x 2440	-	1,795	1,900	2,550	3,075
OVER SIZE WxHxL สั่งผลิตได้ตามความต้องการ						

- **ราคานี้ยังไม่รวม vat 7% ราคาอาจมีการเปลี่ยนแแปลงโดยไม่ต้องแจ้งล่วงหน้า**
- **MADE TO ORDER STEEL (mm.) 0.8/1.0/1.2/1.6/2.0**
- **POWDER COATINGS**
- **สามารถสั่งผลิตวัตถุดิบ ขนาด สี ได้ตามความต้องการ**

POWDER COATINGS WIREWAY

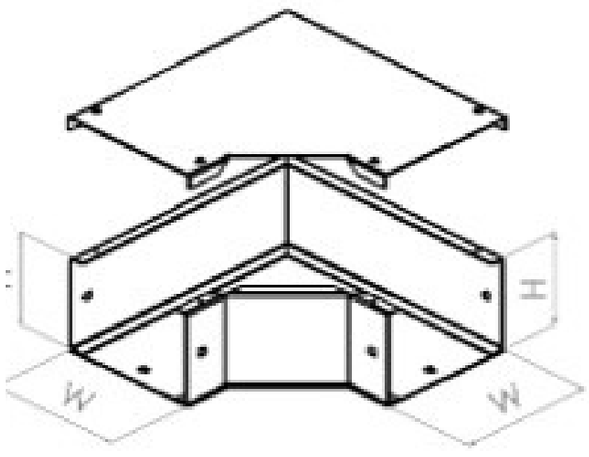

HORIZONTAL ELBOW 90°
(AWBS) ข้องอเปิดบน

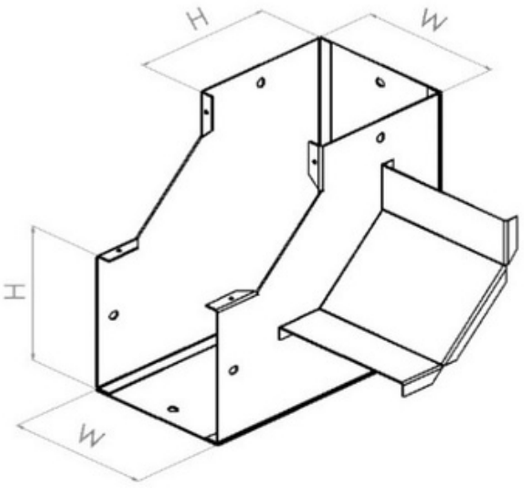

VERTICAL INSIDE BEND 90°
(AWIS) ข้องอเปิดใน

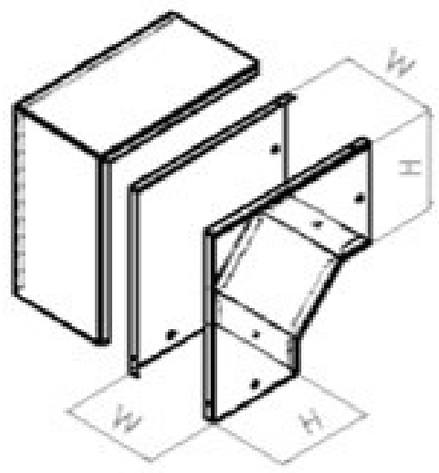

VERTICAL INSIDE BEND 90°
(AWOS) ข้องอเปิดนอก

ข้องอรางไวร์เวย์ เปิดบน / เปิดใน / เปิดนอก พ่นสีมาตรฐาน

CODE	ขนาดเปิดบน	ขนาดเปิดใน / เปิดนอก	Thickness (mm) / Unit Price (Baht)				
	H x W x L (mm.)	H x W x L (mm.)	0.8 mm.	1 mm.	1.2 mm.	1.6 mm.	2.0 mm.
AWBS 2030	50 x 75 x 227	50 x 75 x 202	200	250	275	370	410
AWBS 2040	50 x 100 x 252	50x 100 x 202	210	265	290	420	500
AWBS 2060	50 x 150 x 302	50 x 150 x 202	330	355	400	525	720
AWBS 3040	75 x 100 x 252	75 x 100 x 227	225	275	325	460	565
AWBS 4040	100 x 100 x 252	100 x 100 x 252	250	295	340	480	645
AWBS 4060	100 x 150 x 302	100 x 150 x 252	330	355	400	525	720
AWBS 4080	100 x 200 x 352	100 x 200 x 252	420	625	645	775	945
AWBS 4100	100 x 250 x 402	100 x 250 x 252	-	650	695	880	1,050
AWBS 4120	100 x 300 x 452	100 x 300 x 252	-	720	740	970	1,310
AWBS 6060	150 x 150 x 302	150 x 150 x 302	420	625	645	775	945
AWBS 6080	150 x 200 x 352	150 x 200 x 302	-	650	695	880	1,050
AWBS 6100	150 x 250 x 402	150 x 250 x 302	-	720	740	970	1,310
AWBS 6120	150 x 300 x 452	150 x 300 x 302	-	815	835	1,100	1,415
AWBS 8080	200 x 200 x 352	200 x 200 x 352	-	720	740	970	1,310
AWBS 8100	200 x 250 x 402	200 x 250 x 352	-	815	835	1,100	1,415
AWBS 8120	200 x 300 x 452	200 x 300 x 352	-	900	945	1,285	1,545
OVER SIZE WxHxL สั่งผลิตได้ตามความต้องการ							

- ราคานี้ยังไม่รวม vat 7% ราคาอาจมีการเปลี่ยนแแปลงโดยไม่ต้องแจ้งล่วงหน้า
- MADE TO ORDER STEEL (mm.) 0.8/1.0/1.2/1.6/2.0
- POWDER COATINGS
- สามารถสั่งผลิตวัคถุดิบ ขนาด สี ตามความต้องการได้

สามทางรางไวร์เวย์ พ่นสีมาตรฐาน

HORIZONTAL TEE	CODE	W x H x L (mm.)	Thickness (mm.) / Unit Price (Bath)				
			0.8	1.0	1.2	1.6	2.0
AWTS 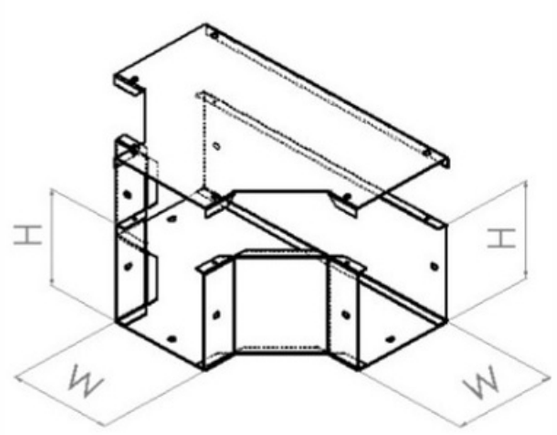	AWTS 2030	50 x 75 x 227	340	370	390	460	645
	AWTS 2040	50 x 100 x 252	355	380	415	495	720
	AWTS 2060	50 x 150 x 302	475	500	520	605	1,050
	AWTS 3040	75 x 100 x 252	370	395	420	525	1,115
	AWTS 4040	100 x 100 x 252	395	420	440	545	825
	AWTS 4060	100 x 150 x 302	475	500	520	605	1,050
	AWTS 4080	100 x 200 x 352	565	655	680	815	1,295
	AWTS 4100	100 x 250 x 402	-	785	840	920	1,530
	AWTS 4120	100 x 300 x 452	-	865	945	1,115	1,825
	AWTS 6060	150 x 150 x 302	565	655	680	815	1,295
	AWTS 6080	150 x 200 x 352	-	785	840	920	1,530
	AWTS 6100	150 x 250 x 402	-	865	945	1,115	1,825
	AWTS 6120	150 x 300 x 452	-	955	1,020	1,165	1,965
	AWTS 8080	200 x 200 x 352	-	865	945	1,115	1,825
	AWTS 8100	200 x 250 x 402	-	955	1,020	1,165	1,965
	AWTS 8120	200 x 300 x 452	-	1,035	1,165	1,375	2,135
OVER SIZE WxHxL สั่งผลิตได้ตามความต้องการ							

- **ราคานี้ยังไม่รวม vat 7% ราคาอาจมีการเปลี่ยนแแปลงโดยไม่ต้องแจ้งล่วงหน้า**
- **MADE TO ORDER STEEL (mm.) 0.8/1.0/1.2/1.6/2.0**
- **POWDER COATINGS**
- **สามารถสั่งผลิตวัคถุดิบ ขนาด สี ตามความต้องการได้**

สี่ทางรางไวร์เวย์ พ่นสีมาตรฐาน

HORIZONTAL CROSS	CODE	W x H x L (mm.)	Thickness (mm.) / Unit Price (Bath)				
			0.8	1.0	1.2	1.6	2.0
AWXS	AWXS 2030	50 x 75 x 381	475	485	500	590	865
	AWXS 2040	50 x 100 x 406	485	500	510	630	945
	AWXS 2060	50 x 150 x 457	605	670	680	775	1,270
	AWXS 3040	75 x 100 x 406	500	550	565	645	995
	AWXS 4040	100 x 100 x 406	525	580	590	680	1,095
	AWXS 4060	100 x 150 x 457	605	670	680	775	1,270
	AWXS 4080	100 x 200 x 508	695	850	880	985	1,505
	AWXS 4100	100 x 250 x 559	-	920	985	1,165	1,700
	AWXS 4120	100 x 300 x 610	-	995	1,115	1,375	2,005
	AWXS 6060	150 x 150 x 457	695	850	880	985	1,505
	AWXS 6080	150 x 200 x 508	-	920	985	1,165	1,700
	AWXS 6100	150 x 250 x 559	-	995	1,115	1,375	2,005
	AWXS 6120	150 x 300 x 610	-	1,090	1,180	1,560	2,095
	AWXS 8080	200 x 200 x 508	-	995	1,115	1,375	2,005
	AWXS 8100	200 x 250 x 559	-	1,090	1,180	1,560	2,095
	AWXS 8120	200 x 300 x 610	-	1,165	1,295	1,700	2,260
OVER SIZE WxHxL สั่งผลิตได้ตามความต้องการ							

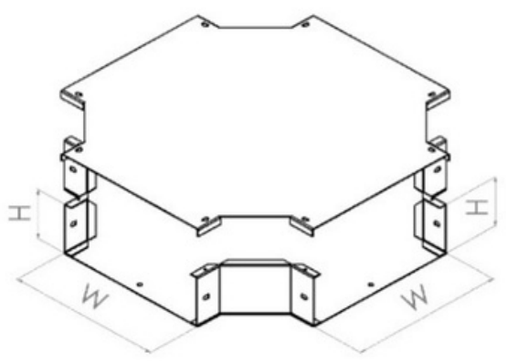

ข้อลดรางไวร์เวย์ พ่นสีมาตรฐาน

HORIZONTAL REDUCE	CODE	W x W1 x H (mm.)	Thickness (mm.) / Unit Price (Bath)				
			0.8	1.0	1.2	1.6	2.0
AWRS	AWRS 0075	75 x W1 X 50	225	250	300	402	505
	AWRS 0100	100 x W1 X 100	265	295	354	472	590
	AWRS 0150	150 x W1 X 100	427	475	570	760	950
	AWRS 0200	200 X W1 X 100	483	537	688	777	971
	AWRS 0250	250 X W1 X 100	-	-	747	917	1,146
	AWRS 0300	300 X W1 X 100	-	-	889	1,185	1,482
	AWRS 0350	350 X W1 X 100	-	-	998	1,331	1,663
	AWRS 0400	400 X W1 X 100	-	-	1,121	1,495	1,868
	AWRS 0450	450 X W1 X 100	-	-	-	1,659	2,073
	AWRS 0500	500 X W1 X 100	-	-	-	1,823	2,278
OVER SIZE WxHxL สั่งผลิตได้ตามความต้องการ							

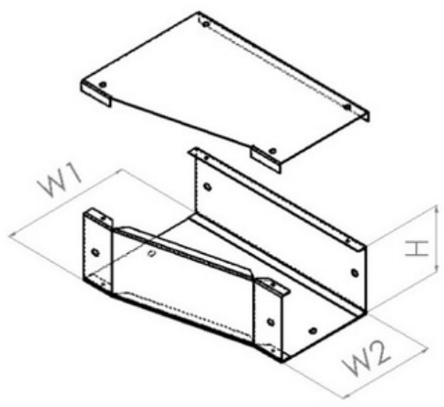

ข้อรับรางไวร์เวย์ พ่นสีมาตรฐาน

HANGER SUPPORT	CODE	W x H (mm.)	Thickness (mm.) / Unit Price (Bath)
			2.0
AWHS 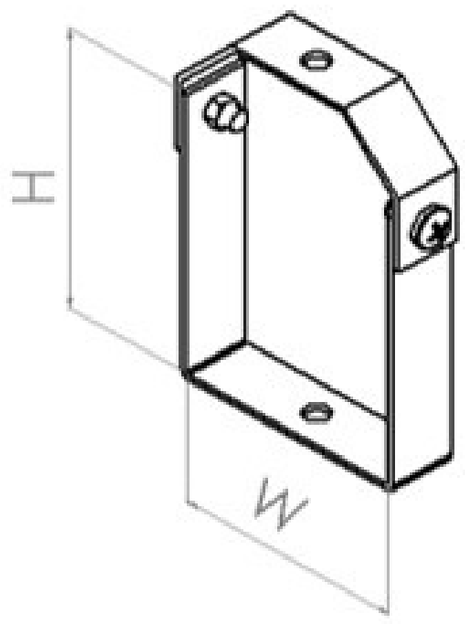	AWHS 2030	50 x 75	75
	AWHS 2040	50 x 100	85
	AWHS 2060	50 x 150	110
	AWHS 3040	75 x 100	90
	AWHS 4040	100 x 100	100
	AWHS 4060	100 x 150	110
	AWHS 4080	100 x 200	120
	AWHS 4100	100 x 250	140
	AWHS 4120	100 x 300	160
	AWHS 6060	150 x 150	120
	AWHS 6080	150 x 200	140
	AWHS 6100	150 x 250	160
	AWHS 6120	150 x 300	180
	AWHS 8080	200 x 200	170
	AWHS 8100	200 x 250	190
	AWHS 8120	200 x 300	200
OVER SIZE WxH สั่งผลิตได้ตามความต้องการ			

ข้อต่อตรงรางไวร์เวย์ พ่นสีมาตรฐาน

CONNECTOR	CODE	H x W (mm.)	Thickness (mm.) / Unit Price (Bath)				
			0.8	1.0	1.2	1.6	2.0
AWCS 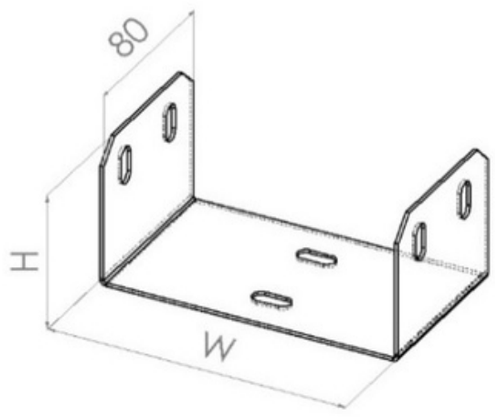	AWCS 2030	50 x 75	95	100	115	120	130
	AWCS 2040	50 x 100	100	110	120	130	135
	AWCS 2060	50 x 150	135	140	165	175	180
	AWCS 3040	75 x 100	115	120	135	150	155
	AWCS 4040	100 x 100	125	135	145	160	165
	AWCS 4060	100 x 150	135	140	165	170	180
	AWCS 4080	100 x 200	145	155	190	200	205
	AWCS 4100	100 x 250	-	175	210	220	230
	AWCS 4120	100 x 300	-	200	225	230	240
	AWCS 6060	150 x 150	145	155	190	200	205
	AWCS 6080	150 x 200	-	160	205	220	225
	AWCS 6100	150 x 250	-	200	225	230	240
	AWCS 6120	150 x 300	-	225	265	270	275
	AWCS 8080	200 x 200	-	210	250	255	265
	AWCS 8100	200 x 250	-	240	275	285	290
	AWCS 8120	200 x 300	-	250	315	325	330
OVER SIZE WxH สั่งผลิตได้ตามความต้องการ							

FLANG END POWDER COATINGS WIREWAY ข้อต่อลงตู้รางไวร์เวย์

FLANG END	CODE	H x W (mm.)	Thickness (mm.) / Unit Price (Bath)				
			0.8	1.0	1.2	1.6	2.0
AWFG 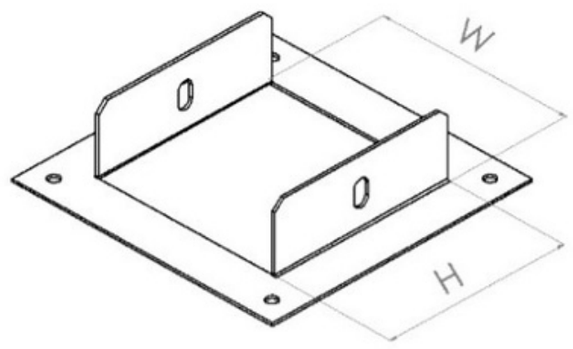	AWFG 2030	50 x 75	95	100	115	120	130
	AWFG 2040	50 x 100	100	110	120	130	135
	AWFG 2060	50 x 150	135	140	165	175	180
	AWFG 3040	75 x 100	115	120	135	150	155
	AWFG 4040	100 x 100	125	135	145	160	165
	AWFG 4060	100 x 150	135	140	165	170	180
	AWFG 4080	100 x 200	145	155	190	200	205
	AWFG 4100	100 x 250	-	175	210	220	230
	AWFG 4120	100 x 300	-	200	225	230	240
	AWFG 6060	150 x 150	145	155	190	200	205
	AWFG 6080	150 x 200	-	160	205	220	225
	AWFG 6100	150 x 250	-	200	225	230	240
	AWFG 6120	150 x 300	-	225	265	270	275
	AWFG 8080	200 x 200	-	210	250	255	265
	AWFG 8100	200 x 250	-	240	275	285	290
	AWFG 8120	200 x 300	-	250	315	325	330
OVER SIZE WxH สั่งผลิตได้ตามความต้องการ							

END CAP POWDER COATINGS WIREWAY แผ่นปิดหัวท้ายรางไวร์เวย์ พ่นสีมาตรฐาน

END CAP	CODE	H x W (mm.)	Thickness (mm.) / Unit Price (Bath)				
			0.8	1.0	1.2	1.6	2.0
AWNG 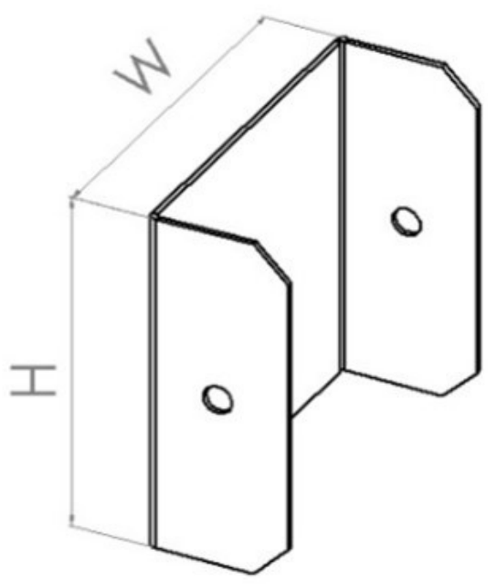	AWNG 2030	50 x 75	95	100	115	120	130
	AWNG 2040	50 x 100	100	110	120	130	135
	AWNG 2060	50 x 150	135	140	165	175	180
	AWNG 3040	75 x 100	115	120	135	150	155
	AWNG 4040	100 x 100	125	135	145	160	165
	AWNG 4060	100 x 150	135	140	165	170	180
	AWNG 4080	100 x 200	145	155	190	200	205
	AWNG 4100	100 x 250	-	175	210	220	230
	AWNG 4120	100 x 300	-	200	225	230	240
	AWNG 6060	150 x 150	145	155	190	200	205
	AWNG 6080	150 x 200	-	160	205	220	225
	AWNG 6100	150 x 250	-	200	225	230	240
	AWNG 6120	150 x 300	-	225	265	270	275
	AWNG 8080	200 x 200	-	210	250	255	265
	AWNG 8100	200 x 250	-	240	275	285	290
	AWNG 8120	200 x 300	-	250	315	325	330
OVER SIZE WxH สั่งผลิตได้ตามความต้องการ							

POWDER COATINGS CABLE LADDER

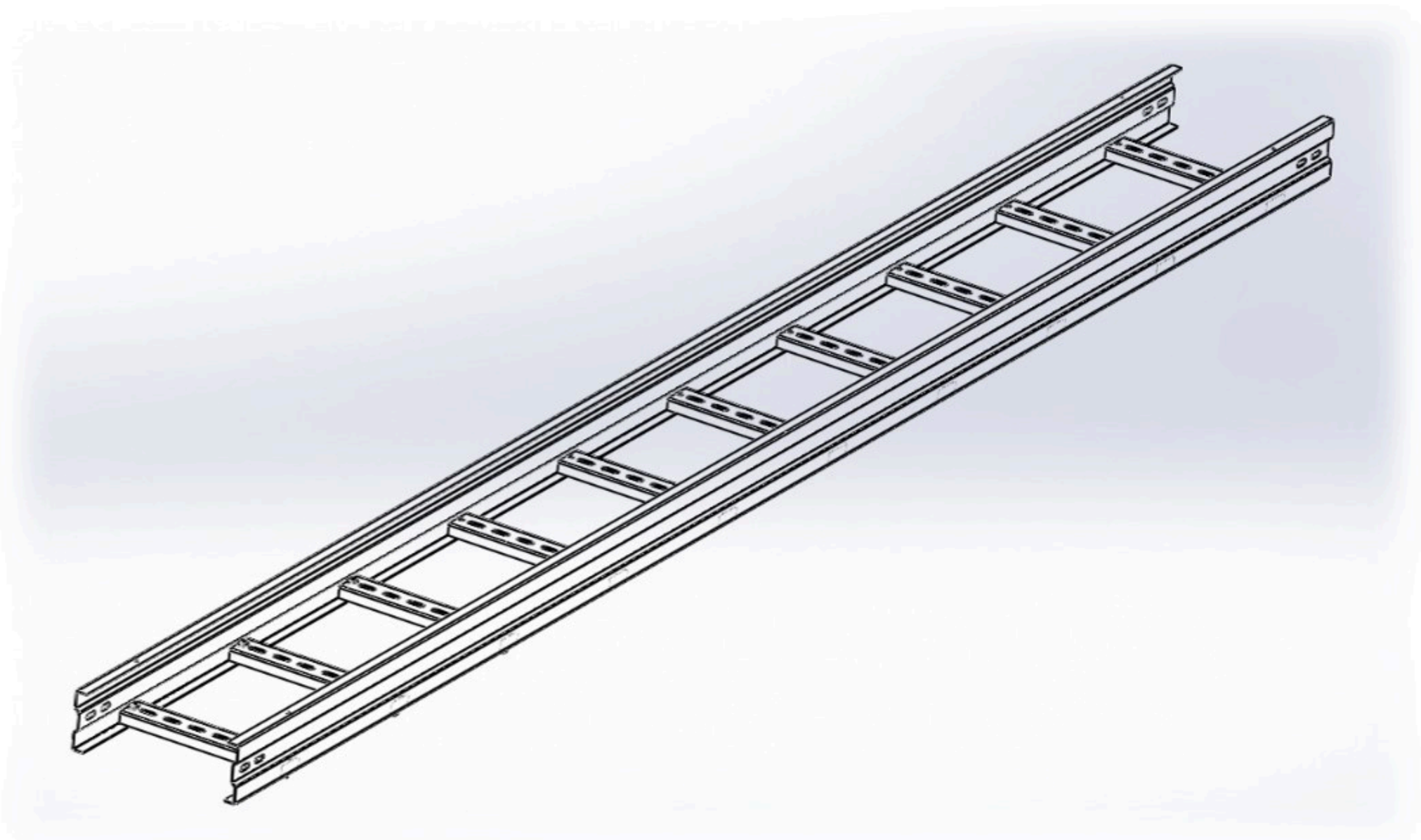

ALSS
รางเคเบิ้ลแลดเดอร์ (ข้างลอน) พ่นสี
POWDER COATINGS CABLE LADDER

- รางเคเบิ้ลแลดเดอร์ ANN มีหลายขนาดให้เลือกใช้งาน
- ความกว้าง ตั้งแต่ 200 - 1000 mm. ความยาว 3000 mm.
- ตัวรางผลิตจาก เหล็กแผ่นดำคุณภาพสูง ความหนา 2.0 mm.
- ตัวรางออกแบบและควบคุมการผลิตด้วยระบบ CNC (Computer Numerical Control)
- ลักษณะการเคลือบผิว พ่นด้วยสีฝุ่น Electrostatic Powder Coatings
- เหมาะสำหรับงานติดตั้งระบบสายไฟฟ้าภายในและภานนอกอาคาร

Standard Materials:
SPHC - Hot Rolled Mild Steel Sheet 0.8-2.0 mm.
Finishing:
Electrostatic Powder Coatings
Application:
- Houses run of control and power cable support system.
- Used for cable and wire junction,distribution and termination
- Generally used for moderate heat generating applications with short to intermediate support spans of 12 feet to 30 feet (approximately 3-9 meters)

" แข็งแรง ทนทาน ติดตั้งสะดวก "

POWDER COATINGS CABLE LADDER

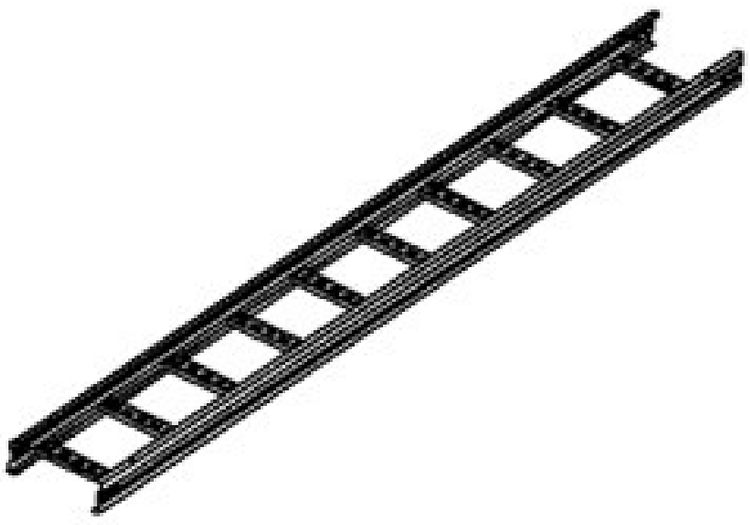

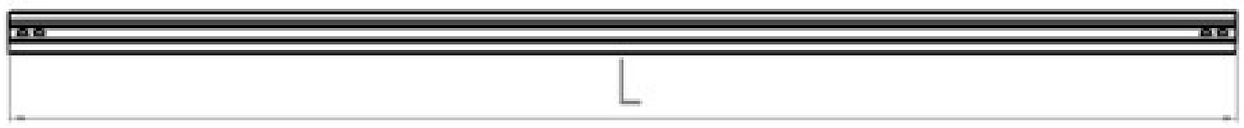

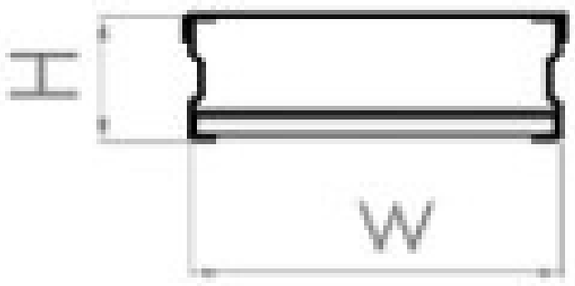

PRICE LIST

CODE	W x H x L (mm.)	Thickness (2mm.) (Bath)	COVER (2mm.) (Bath)
ALSS 0200	200 x 100 x 3000	1,625	1,485
ALSS 0300	300 x 100 x 3000	1,865	1,765
ALSS 0400	400 x 100 x 3000	1,950	2,190
ALSS 0500	500 x 100 x 3000	2,090	2,630
ALSS 0600	600 x 100 x 3000	2,205	3,160
ALSS 0700	700 x 100 x 3000	2,330	3,640
ALSS 0800	800 x 100 x 3000	2,450	4,120
ALSS 0900	900 x 100 x 3000	2,600	4,585
ALSS 1000	1000 x 100 x 3000	2,700	4,940
OVER SIZE WxH สั่งผลิตได้ตามความต้องการ			

- **ราคานี้ยังไม่รวม vat 7% ราคาอาจมีการเปลี่ยนแแปลงโดยไม่ต้องแจ้งล่วงหน้า**
- **MADE TO ORDER STEEL (mm.) 1.6/2.0**
- **POWDER COATINGS**
- **สามารถสั่งผลิตวัคถุดิบ ขนาด สี ตามความต้องการได้**

POWDER COATINGS CABLE LADDER

ความหนา 2.0 (มม.)
Thickness (mm.)

ข้องอขึ้น - ข้องอลง เคเบิ้ลแลดเดอร์ พ่นสีมารตรฐาน

VERTICAL INSIDE AND OUTSIDE AND COVER	CODE	W x H (mm.)	Thickness (2mm.) / Unit Price (Bath)	
			2.0	COVER
ALIS/ALOS 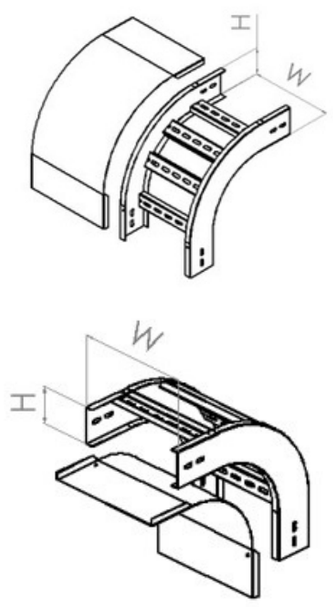	ALIS / ALOS 0200	200 x 100	675	640
	ALIS / ALOS 0300	300 x 100	780	850
	ALIS / ALOS 0400	400 x 100	875	1,060
	ALIS / ALOS 0500	500 x 100	935	1,270
	ALIS / ALOS 0600	600 x 100	1,025	1,485
	ALIS / ALOS 0700	700 x 100	1,090	1,695
	ALIS / ALOS 0800	800 x 100	1,230	1,905
	ALIS / ALOS 0900	900 x 100	1,285	2,190
	ALIS / ALOS 1000	1000 x 100	1,340	2,470
OVER SIZE WxH สั่งผลิตได้ตามความต้องการ				

ข้องอฉาก 90° เคเบิ้ลแลดเดอร์ พ่นสีมารตรฐาน

HORIZONTAL BEND 90° AND COVER	CODE	W x H x L (mm.)	Thickness (mm.) / Unit Price (Bath)	
			2.0	COVER
ALES 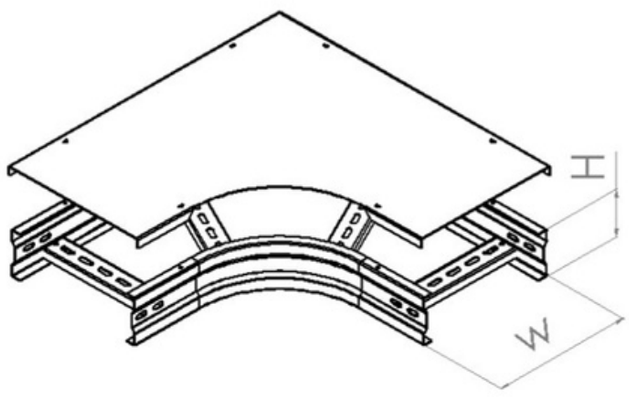	ALES 0200	200 x 100 x 525	540	510
	ALES 0300	300 x 100 x 625	640	705
	ALES 0400	400 x 100 x 725	745	935
	ALES 0500	500 x 100 x 825	865	1,185
	ALES 0600	600 x 100 x 925	975	1,470
	ALES 0700	700 x 100 x 1025	1,075	1,820
	ALES 0800	800 x 100 x 1125	1,180	2,160
	ALES 0900	900 x 100 x 1225	1,265	2,570
	ALES 1000	1000 x 100 x 1325	1,340	2,950
OVER SIZE WxHxL สั่งผลิตได้ตามความต้องการ				

ราคานี้ยังไม่รวม vat 7% ราคาอาจมีการเปลี่ยนแแปลงโดยไม่ต้องแจ้งล่วงหน้า

POWDER COATINGS CABLE LADDER

ความหนา **2.0** **(มม.)**
Thickness **(mm.)**

สามทาง เคเบิ้ลแลดเดอร์ พ่นสีมารตรฐาน

HORIZONTAL TEE AND COVER	CODE	W x H x L (mm.)	Thickness (mm.) / Unit Price (Bath)	
			2.0	COVER
ALTS 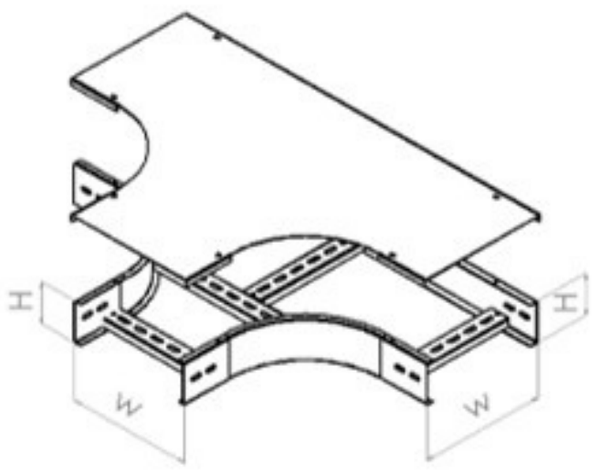	ALTS 0200	200 x 100 x 850	805	805
	ALTS 0300	300 x 100 x 950	960	1,060
	ALTS 0400	400 x 100 x 1050	1,115	1,330
	ALTS 0500	500 x 100 x 1150	1,315	1,625
	ALTS 0600	600 x 100 x 1250	1,450	1,940
	ALTS 0700	700 x 100 x 1350	1,680	2,330
	ALTS 0800	800 x 100 x 1450	1,855	2,700
	ALTS 0900	900 x 100 x 1550	2,020	3,145
	ALTS 1000	1000 x 100 x 1650	2,145	3,625
OVER SIZE WxHxL สั่งผลิตได้ตามความต้องการ				

สี่ทาง เคเบิ้ลแลดเดอร์ พ่นสีมารตรฐาน

HORIZONTAL BEND WITH COVER	CODE	W x H x L (mm.)	Thickness (mm.) / Unit Price (Bath)	
			2.0	COVER
ALXS 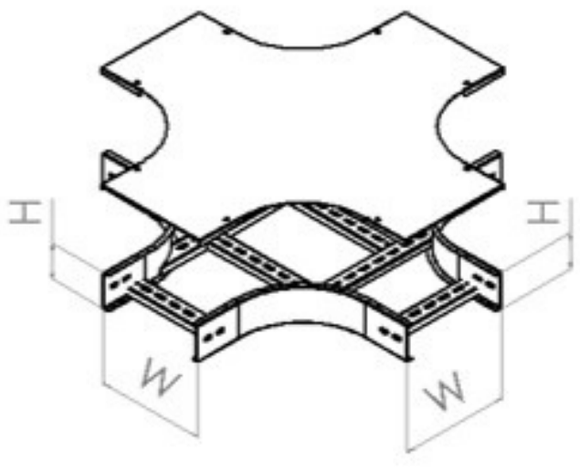	ALXS 0200	200 x 100 x 850	805	1,150
	ALXS 0300	300 x 100 x 950	960	1,420
	ALXS 0400	400 x 100 x 1050	1,115	1,665
	ALXS 0500	500 x 100 x 1150	1,315	1,970
	ALXS 0600	600 x 100 x 1250	1,450	2,335
	ALXS 0700	700 x 100 x 1350	1,680	2,690
	ALXS 0800	800 x 100 x 1450	1,855	3,105
	ALXS 0900	900 x 100 x 1550	2,020	3,550
	ALXS 1000	1000 x 100 x 1650	2,145	4,005
OVER SIZE WxHxL สั่งผลิตได้ตามความต้องการ				

- ราคานี้ยังไม่รวม vat 7% ราคาอาจมีการเปลี่ยนแแปลงโดยไม่ต้องแจ้งล่วงหน้า
- MADE TO ORDER STEEL (mm.) 2.0
- POWDER COATINGS
- สามารถสั่งผลิตวัคถุดิบ ขนาด สี ตามความต้องการได้

POWDER COATINGS CABLE LADDER

ข้อลดเคเบิ้ลแลดเดอร์ พ่นสีมารตรฐาน

HORIZONTAL REDUCE AND COVER	CODE	W1,W2 x H (mm.)	Thickness (mm.) / Unit Price (Bath)	
			2.0	COVER
ALYS 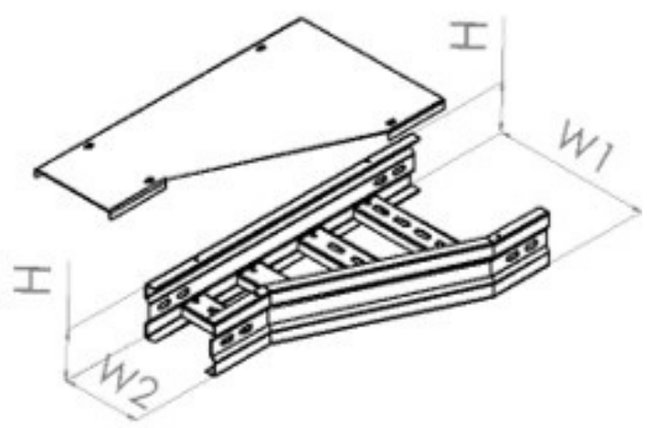	ALYS 0300	300 x 100	660	730
	ALYS 0400	400 x 100	780	890
	ALYS 0500	500 x 100	970	1,070
	ALYS 0600	600 x 100	1,035	1,200
	ALYS 0700	700 x 100	1,155	1,280
	ALYS 0800	800 x 100	1,245	1,430
	ALYS 0900	900 x 100	1,300	1,560
	ALYS 1000	1000 x 100	1,575	1,880
OVER SIZE WxH สั่งผลิตได้ตามความต้องการ				

คานล็อค เคเบิ้ลแลดเดอร์ พ่นสีมารตรฐาน

CONNECTOR SYSTEM	CODE	WITH (mm.)	Thickness (mm.) / Unit Price (Bath)
			2.0
ALUS 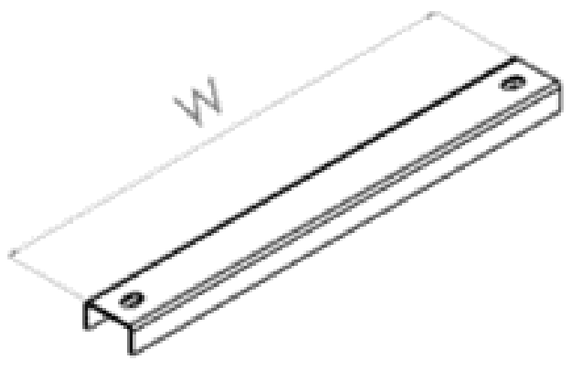	ALUS 0200	200	75
	ALUS 0300	300	115
	ALUS 0400	400	145
	ALUS 0500	500	170
	ALUS 0600	600	200
	ALUS 0700	700	220
	ALUS 0800	800	240
	ALUS 0900	900	270
	ALUS 1000	1000	300
OVER SIZE สั่งผลิตได้ตามความต้องการ			

- ราคานี้ยังไม่รวม vat 7% ราคาอาจมีการเปลี่ยนแแปลงโดยไม่ต้องแจ้งล่วงหน้า
- MADE TO ORDER STEEL (mm.) 2.0
- POWDER COATINGS
- สามารถสั่งผลิตวัคถุดิบ ขนาด สี ตามความต้องการได้

แผ่นปิดหัวท้ายเคเบิ้ลแลดเดอร์ พ่นสีมารตรฐาน

BLIND ENDS	CODE	SIZE (mm.)	Thickness (mm.) / Unit Price (Bath)
			2.0
ALNS 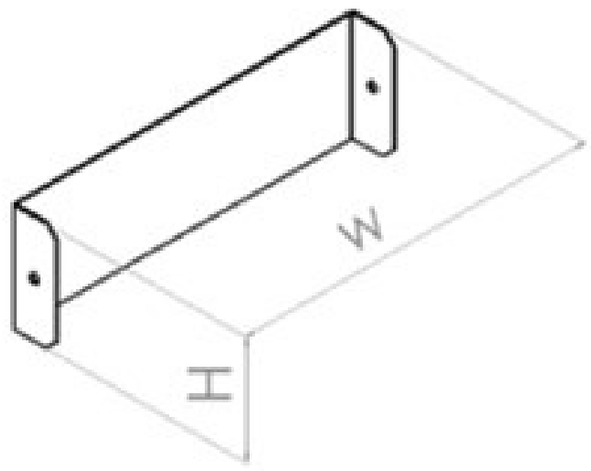	ALNS 0200	200	80
	ALNS 0300	300	110
	ALNS 0400	400	125
	ALNS 0500	500	150
	ALNS 0600	600	175
	ALNS 0700	700	200
	ALNS 0800	800	235
	ALNS 0900	900	260
	ALNS 1000	1000	275
OVER SIZE สั่งผลิตได้ตามความต้องการ			

แป้นรองรับเคเบิ้ลแลดเดอร์ พ่นสีมารตรฐาน

BRACKETS SUPPORT	CODE	SIZE (mm.)	Thickness (mm.) / Unit Price (Bath)
			2.0
ALBS 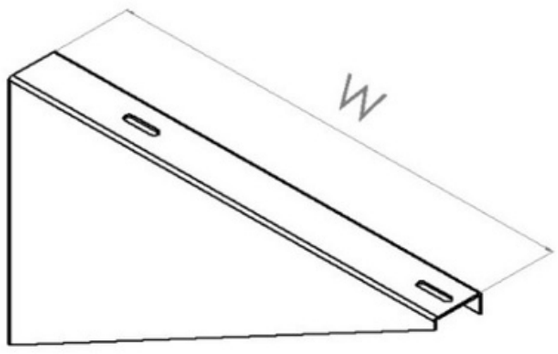	ALBS 0200	200	205
	ALBS 0300	300	280
	ALBS 0400	400	330
	ALBS 0500	500	390
	ALBS 0600	600	490
	ALBS 0700	700	570
	ALBS 0800	800	640
	ALBS 0900	900	695
	ALBS 1000	1000	815
OVER SIZE สั่งผลิตได้ตามความต้องการ			

- **ราคานี้ยังไม่รวม vat 7% ราคาอาจมีการเปลี่ยนแแปลงโดยไม่ต้องแจ้งล่วงหน้า**
- **• MADE TO ORDER STEEL (mm.) 2.0**
- **POWDER COATINGS**
- **สามารถสั่งผลิตวัคถุดิบ ขนาด สี ตามความต้องการได้**

อุปกณ์เคเบิ้ลแลดเดอร์ พ่นสีมารตรฐาน CONNECTOR SYSTEM ALZS

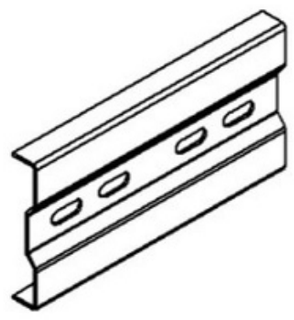

ข้อต่อตรง
รหัส / ALZS 0001
ราคา / 65

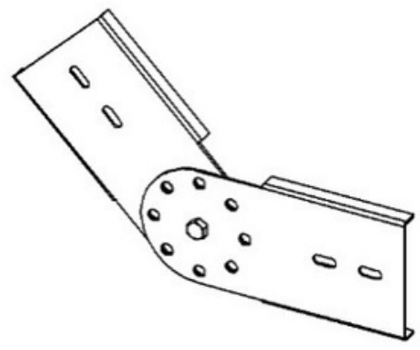

ข้อต่อโยกขึ้นลง
รหัส / ALZS 0002
ราคา / 125

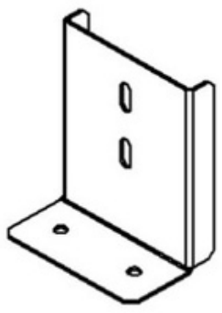

ข้อต่อลงตู้
รหัส / ALZS 0003
ราคา / 95

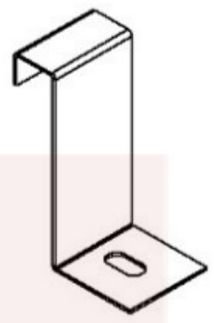

ข้อยึดเพดาน
รหัส / ALZS 0004
ราคา / 40

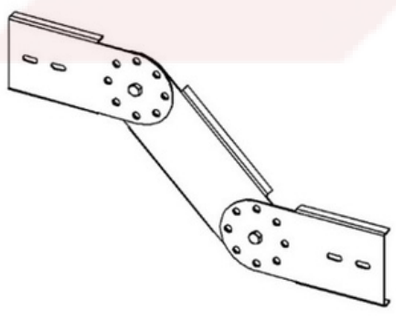

ข้อโยกคอม้า
รหัส / ALZS 0005
ราคา / 310

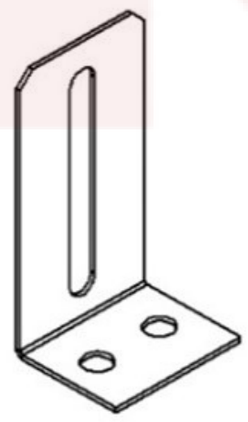

แป้นยึดกำแพง
รหัส / ALZS 0006
ราคา / 65

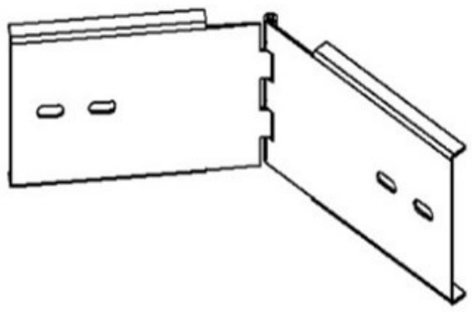

ข้อต่อบานพับ
รหัส / ALZS 0007
ราคา / 180

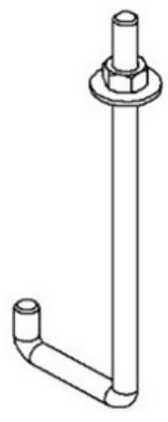

เจล็อค
รหัส ALZS 0008
ราคา / 75

- ราคานี้ยังไม่รวม vat 7% ราคาอาจมีการเปลี่ยนแแปลงโดยไม่ต้องแจ้งล่วงหน้า
- MADE TO ORDER STEEL (mm.) 2.0
- POWDER COATINGS
- สามารถสั่งผลิตวัคถุดิบ ขนาด สี ตามความต้องการได้

POWDER COATINGS CABLE TRAY

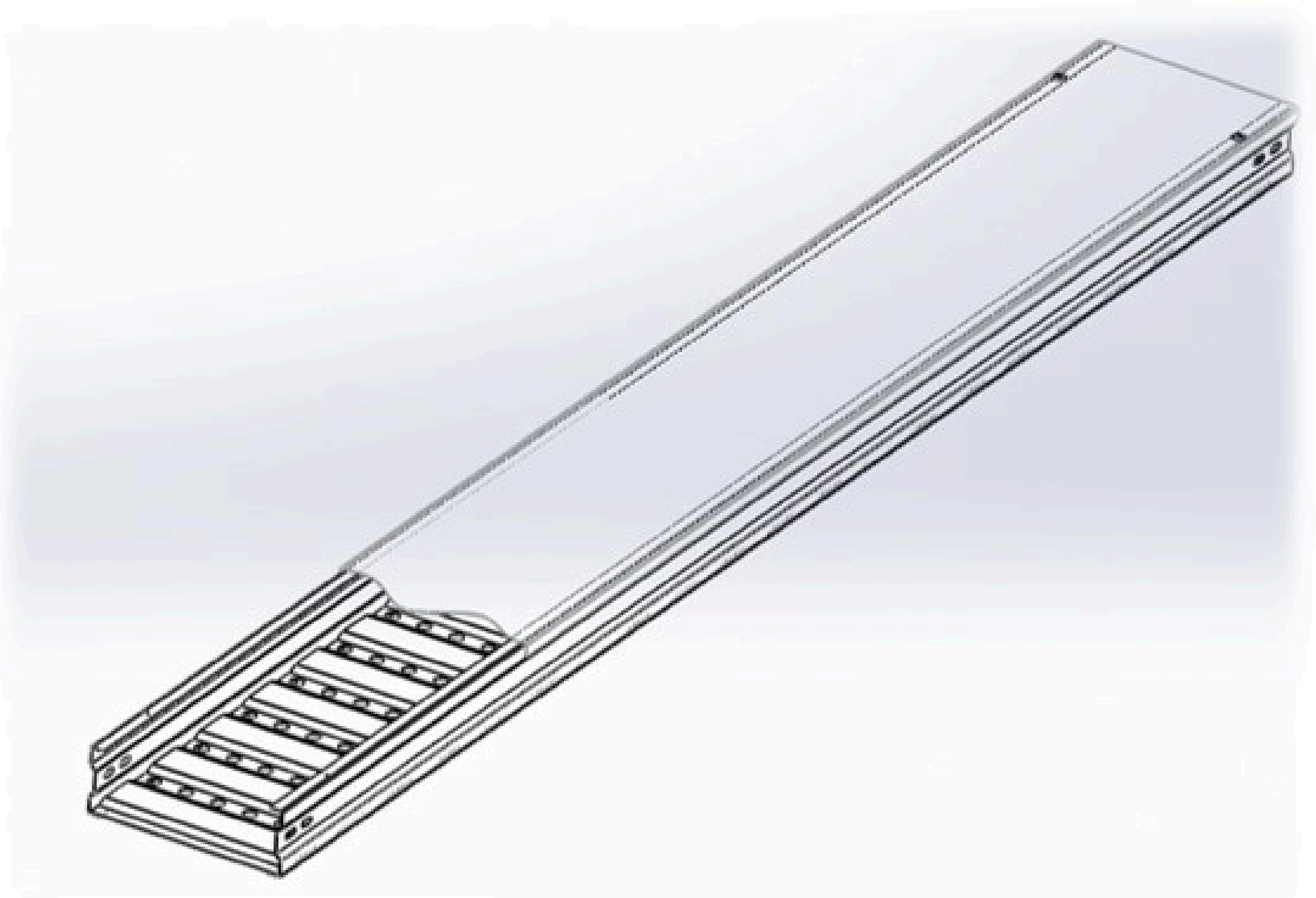

ATSS

รางเคเบิ้ลเทรย์ (ข้างลอน) พ่นสี

POWDER COATINGS CABLE TRAY (Rough Side)

- รางเคเบิ้ลเทรย์ ANN มีหลายขนาดให้เลือกใช้งาน
- ความกว้าง ตั้งแต่ 200 - 1000 mm. ความยาว 2440 mm.
- ตัวรางผลิตจาก เหล็กแผ่นขาวคุณภาพสูง ความหนา 1.6/2.0 mm.
- ตัวรางออกแบบและควบคุมการผลิตด้วยระบบ CNC (Computer Numerical Control)
- ลักษณะการเคลือบผิว พ่นด้วยสีฝุ่น Electrostatic Powder Coatings
- เหมาะสำหรับงานติดตั้งระบบสายไฟฟ้าภายในและภายนอกอาคาร
- ที่ต้องการความทนทานต่อทุกสภาพแวดล้อม

Standard Materials:
SPCC - Cold Rolled Mild Steel Sheet 1.6/2.0 mm.
Finishing:
Electrostatic Powder Coatings
Application:
- Houses run of control and power cable support system.
- Used for cable and wire junction,distribution and terminationGenerally used for moderate heat generating applications with short to intermediate support spans of 5 feet to 12 feet approximately 1-3 meters)

" แข็งแรง ทนทาน ติดตั้งสะดวก "

POWDER COATINGS CABLE TRAY (ROUGH SIDE)

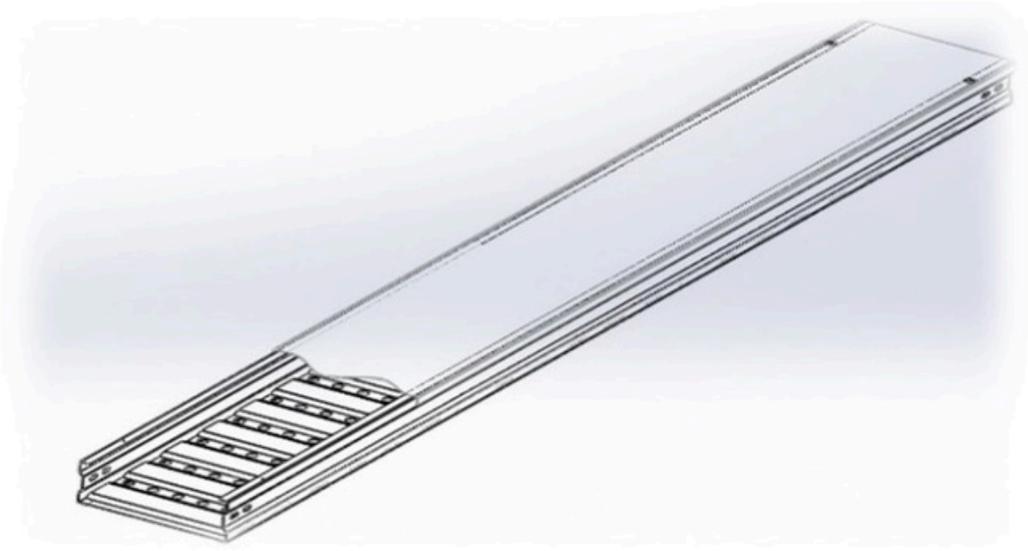

PRICE LIST

CODE	W x H x L (mm.)	Thickness (mm.) / Unit Price (Bath)			
		1.6	COVER 1.6MM.	2.0	COVER 2MM.
ATSS 0200	200 x 100 x 2440	1,120	740	1,485	980
ATSS 0300	300 x 100 x 2440	1,480	900	1,960	1,190
ATSS 0400	400 x 100 x 2440	1,840	1,040	2,440	1,375
ATSS 0500	500 x 100 x 2440	2,190	1,200	2,900	1,590
ATSS 0600	600 x 100 x 2440	2,580	1,340	3,145	1,775
ATSS 0700	700 x 100 x 2440	2,950	1,500	3,900	1,985
ATSS 0800	800 x 100 x 2440	3,320	1,680	4,395	2,225
ATSS 0900	900 x 100 x 2440	3,690	1,820	4,880	2,410
ATSS 1000	1000 x 100 x 2440	3,990	1,960	5,280	2,595
OVER SIZE WxHxL สั่งผลิตได้ตามความต้องการ					

- **ราคานี้ยังไม่รวม vat 7% ราคาอาจมีการเปลี่ยนแแปลงโดยไม่ต้องแจ้งล่วงหน้า**
- **MADE TO ORDER STEEL (mm.) 1.6/2.0**
- **POWDER COATINGS**
- **สามารถสั่งผลิตวัคถุดิบ ขนาด สี ตามความต้องการได้**

POWDER COATINGS CABLE TRAY

ความหนา Thickness 1.6/2.0 **(มม.) (mm.)**

ข้องอขึ้น เคเบิ้ลเทรย์ พ่นสีมารตรฐาน

VERTICAL INSIDE AND COVER	CODE	W x H (mm.)	Thickness (mm.) / Unit Price (Bath)			
			1.6	COVER 1.6 MM.	2.0	COVER 2 MM.
ATIS 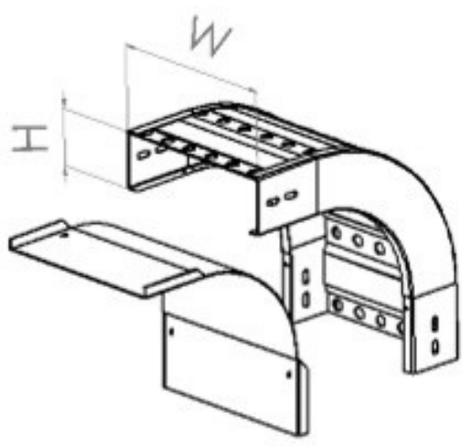	ATIS 0200	200 x 100	610	310	735	345
	ATIS 0300	300 x 100	650	375	780	430
	ATIS 0400	400 x 100	690	440	830	520
	ATIS 0500	500 x 100	730	505	880	610
	ATIS 0600	600 x 100	-	595	1,070	690
	ATIS 0700	700 x 100	-	-	1,135	780
	ATIS 0800	800 x 100	-	-	1,270	870
	ATIS 0900	900 x 100	-	-	1,365	970
	ATIS 1000	1000 x 100	-	-	1,465	1,045
OVER SIZE WxH สั่งผลิตได้ตามความต้องการ						

ข้องอลง เคเบิ้ลเทรย์ พ่นสีมารตรฐาน

VERTICAL OUTSIDE AND COVER	CODE	W x H (mm.)	Thickness (mm.) / Unit Price (Bath)			
			1.6	COVER 1.6MM.	2.0	COVER 2MM.
ATOS 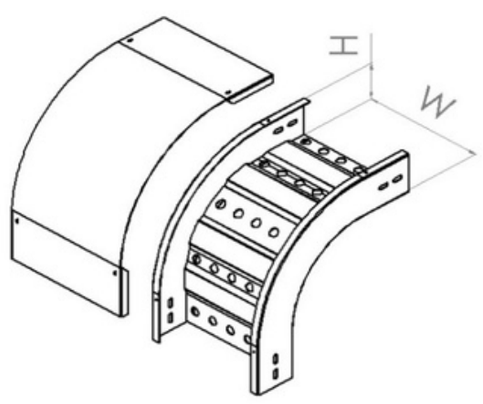	ATOS 0200	200 x 100	610	310	735	345
	ATOS 0300	300 x 100	650	375	780	430
	ATOS 0400	400 x 100	690	440	830	520
	ATOS 0500	500 x 100	730	505	880	610
	ATOS 0600	600 x 100	-	595	1,070	690
	ATOS 0700	700 x 100	-	-	1,135	780
	ATOS 0800	800 x 100	-	-	1,270	870
	ATOS 0900	900 x 100	-	-	1,365	970
	ATOS 1000	1000 x 100	-	-	1,465	1,045
OVER SIZE WxH สั่งผลิตคได้ตามความต้องการ						

- ราคานี้ยังไม่รวม vat 7% ราคาอาจมีการเปลี่ยนแแปลงโดยไม่ต้องแจ้งล่วงหน้า
- MADE TO ORDER STEEL (mm.) 1.6/2.0
- POWDER COATINGS
- สามารถสั่งผลิตวัคถุดิบ ขนาด สี ตามความต้องการได้

POWDER COATINGS CABLE TRAY

ความหนา
Thickness 1.6/2.0 (มม.) (mm.)

ข้องอฉาก 90° เคเบิ้ลเทรย์ พ่นสีมารตรฐาน

HORIZONTAL BEND 90° AND COVER	CODE	W x H x L (mm.)	Thickness (mm.) / Unit Price (Bath)			
			1.6	COVER 1.6MM.	2.0	COVER 2MM.
ATES 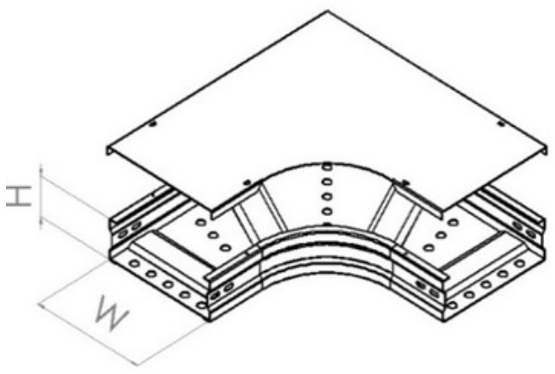	ATES 0200	200 x 100 x 525	675	330	810	410
	ATES 0300	300 x 100 x 625	835	465	1,005	585
	ATES 0400	400 x 100 x 725	1,020	625	1,225	770
	ATES 0500	500 x 100 x 825	1,230	795	1,480	980
	ATES 0600	600 x 100 x 925	-	1,005	1,720	1,230
	ATES 0700	700 x 100 x 1025	-	-	2,050	1,510
	ATES 0800	800 x 100 x 1125	-	-	2,410	1,815
	ATES 0900	900 x 100 x 1225	-	-	2,805	2,145
	ATES 1000	1000 x 100 x 1325	-	-	3,225	2,520
OVER SIZE WxHxL สั่งผลิตได้ตามความต้องการ						

สามทาง เคเบิ้ลเทรย์ พ่นสีมารตรฐาน

HORIZONTAL TEE AND COVER	CODE	W x H x L (mm.)	Thickness (mm.) / Unit Price (Bath)			
			1.6	COVER 1.6MM.	2.0	COVER 2MM.
ATTS 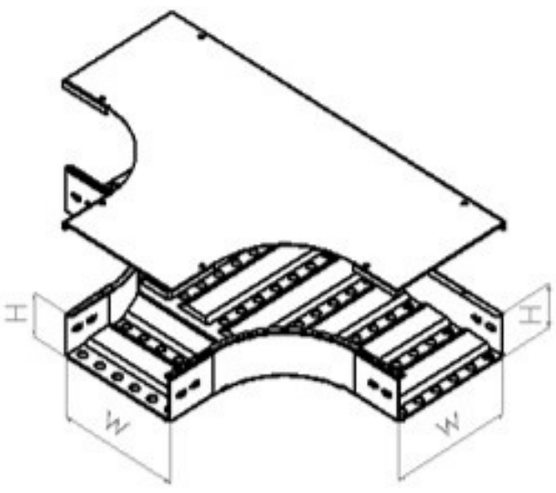	ATTS 0200	200 x 100 x 850	835	610	1,005	715
	ATTS 0300	300 x 100 x 950	1,075	760	1,290	915
	ATTS 0400	400 x 100 x 1050	1,190	940	1,430	1,110
	ATTS 0500	500 x 100 x 1150	1,390	1,135	1,670	1,365
	ATTS 0600	600 x 100 x 1250	-	1,350	2,050	1,640
	ATTS 0700	700 x 100 x 1350	-	-	2,390	1,945
	ATTS 0800	800 x 100 x 1450	-	-	2,760	2,290
	ATTS 0900	900 x 100 x 1550	-	-	3,180	2,630
	ATTS 1000	1000 x 100 x 1650		-	3,610	3,015
OVER SIZE WxHxL สั่งผลิตได้ตามความต้องการ						

- **ราคานี้ยังไม่รวม vat 7% ราคาอาจมีการเปลี่ยนแแปลงโดยไม่ต้องแจ้งล่วงหน้า**
- **MADE TO ORDER STEEL (mm.) 1.6/2.0**
- **POWDER COATINGS**
- **สามารถสั่งผลิตวัคถุดิบ ขนาด สี ตามความต้องการได้**

POWDER COATINGS CABLE TRAY

ความหนา Thickness 1.6/2.0 (มม.) (mm.)

สี่ทาง เคเบิ้ลเทรย์ พ่นสีมารตรฐาน

HORIZONTAL CROSS AND COVER	CODE	W x H x L (mm.)	Thickness (mm.) / Unit Price (Bath)			
			1.6	COVER 1.6MM.	2.0	COVER 2 MM.
ATXS 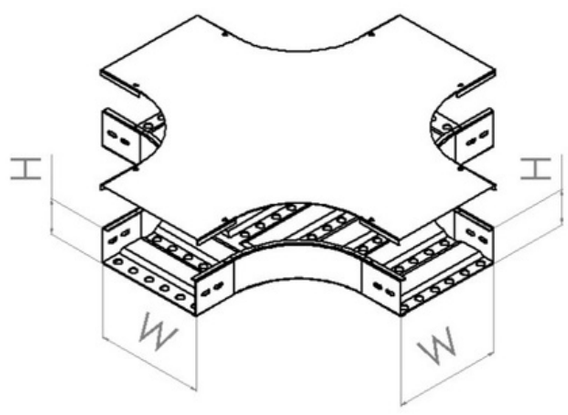	ATXS 0200	200 x 100 x 850	980	835	1,180	1,005
	ATXS 0300	300 x 100 x 950	1,115	1,035	1,390	1,245
	ATXS 0400	400 x 100 x 1050	1,320	1,230	1,585	1,495
	ATXS 0500	500 x 100 x 1150	1,530	1,465	1,840	1,770
	ATXS 0600	600 x 100 x 1250	-	1,720	2,275	2,080
	ATXS 0700	700 x 100 x 1350	-	-	2,640	2,410
	ATXS 0800	800 x 100 x 1450	-	-	3,025	2,760
	ATXS 0900	900 x 100 x 1550	-	-	3,465	3,160
	ATXS 1000	1000 x 100 x 1650	-	-	3,925	3,555
OVER SIZE WxHxL สั่งผลิตได้ตามความต้องการ						

ข้อลด เคเบิ้ลเทรย์ พ่นสีมารตรฐาน

HORIZONTAL REDUCE AND COVER	CODE	W1 x W2 x H (mm.)	Thickness (mm.) / Unit Price (Bath)			
			1.6	COVER 1.6	2.0	COVER 2.0
ATYS 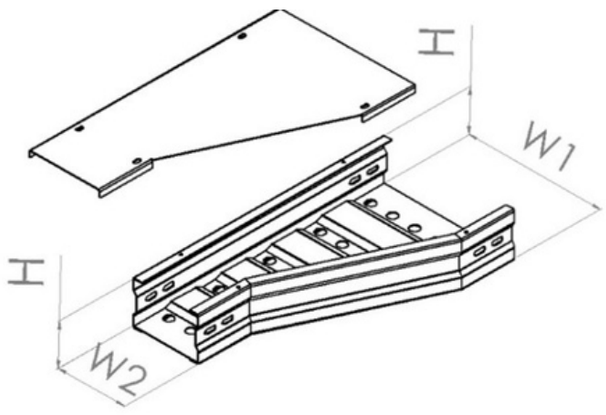	ATYS 0300	300 x W2 x 100	650	595	780	730
	ATYS 0400	400 x W2 x 100	780	715	940	890
	ATYS 0500	500 x W2 x 100	925	870	1,065	1,070
	ATYS 0600	600 x W2 x 100	-	970	1,110	1,200
	ATYS 0700	700 x W2 x 100	-	1,035	1,520	1,285
	ATYS 0800	800 x W2 x 100	-	-	1,760	1,430
	ATYS 0900	900 x W2 x 100	-	-	1,890	1,560
	ATYS 1000	1000 x W2 x 100	-	-	2,300	1,880
OVER SIZE W1xW2xH สั่งผลิตได้ตามความต้องการ						

- **ราคานี้ยังไม่รวม vat 7% ราคาอาจมีการเปลี่ยนแแปลงโดยไม่ต้องแจ้งล่วงหน้า**
- **MADE TO ORDER STEEL (mm.) 1.6/2.0**
- **POWDER COATINGS**
- **สามารถสั่งผลิตวัคถุดิบ ขนาด สี ตามความต้องการได้**

คานล็อค เคเบิ้ลเทรย์ พ่นสีมารตรฐาน

CONNECTOR SYSTEM	CODE	WITH (mm.)	Thickness (mm.) / Unit Price (Bath)
			2.0
ATUS 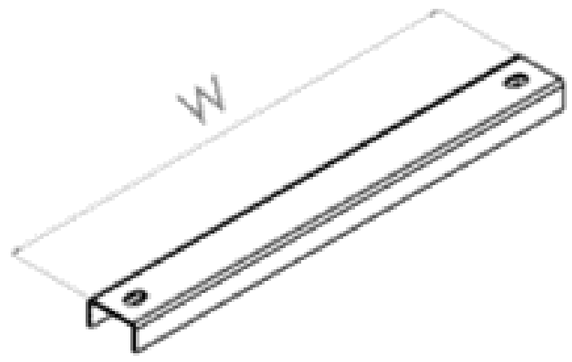	ATUS 0200	200	160
	ATUS 0300	300	200
	ATUS 0400	400	270
	ATUS 0500	500	345
	ATUS 0600	600	400
	ATUS 0700	700	480
	ATUS 0800	800	530
	ATUS 0900	900	570
	ATUS 1000	1000	610
OVER SIZE W สั่งผลิตได้ตามความต้องการ			

BLIND ENDS	CODE	WITH (mm.)	Thickness (mm.) / Unit Price (Bath)
			2.0
ATNS 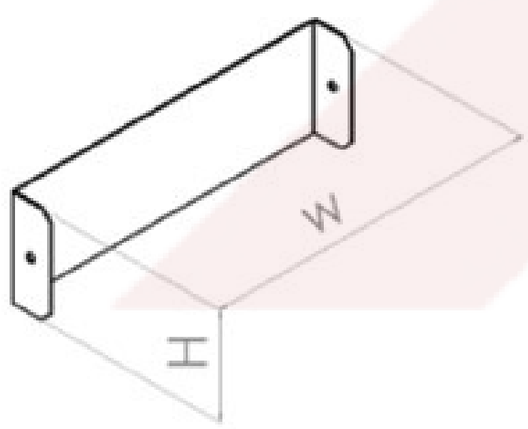	ATNS 0200	200	75
	ATNS 0300	300	105
	ATNS 0400	400	120
	ATNS 0500	500	145
	ATNS 0600	600	175
	ATNS 0700	700	200
	ATNS 0800	800	220
	ATNS 0900	900	240
	ATNS 1000	1000	265
OVER SIZE W สั่งผลิตได้ตามความต้องการ			

BRACKETS SUPPORT	CODE	WITH (mm.)	Thickness (mm.) / Unit Price (Bath)
			2.0
ATBS 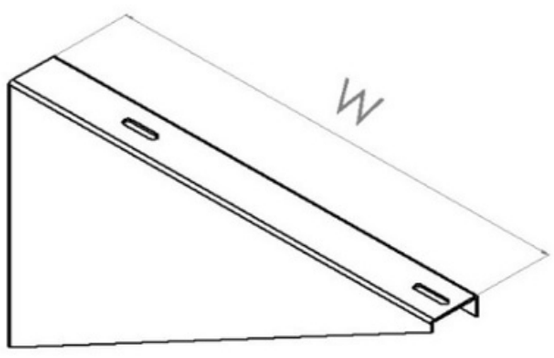	ATBS 0200	200	210
	ATBS 0300	300	255
	ATBS 0400	400	280
	ATBS 0500	500	330
	ATBS 0600	600	410
	ATBS 0700	700	505
	ATBS 0800	800	530
	ATBS 0900	900	560
	ATBS 1000	1000	595
OVER SIZE W สั่งผลิตได้ตามความต้องการ			

อุปกณ์เคเบิ้ลเทรย์ พ่นสีมารตรฐาน CONNECTOR SYSTEM ATZS

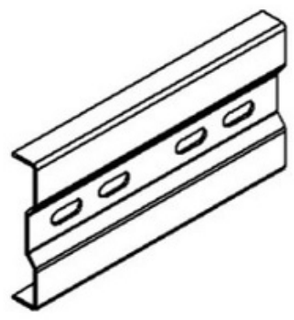

ข้อต่อตรง
รหัส / ATZS 0001
ราคา / 65

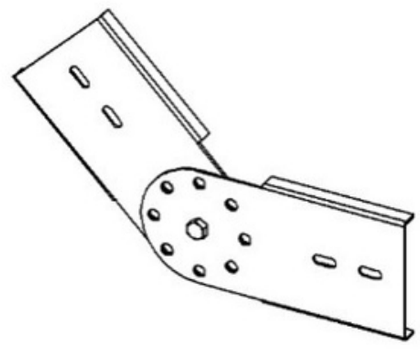

ข้อต่อโยกขึ้นลง
รหัส / ATZS 0002
ราคา / 125

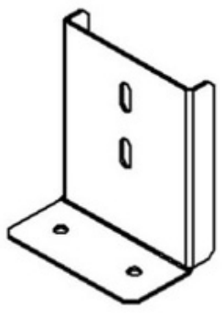

ข้อต่อลงตู้
รหัส / ATZS 0003
ราคา / 95

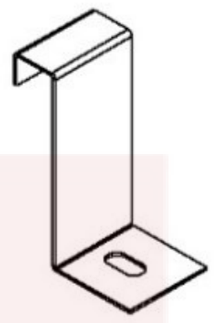

ข้อยึดเพดาน
รหัส / ATZS 0004
ราคา / 40

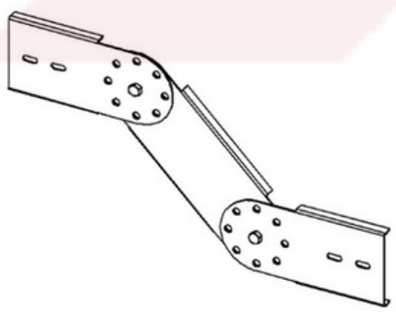

ข้อโยกคอม้า
รหัส / ATZS 0005
ราคา / 310

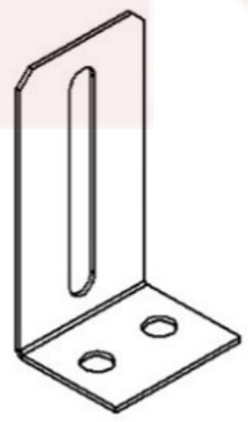

แป้นยึดกำแพง
รหัส / ATZS 0006
ราคา / 65

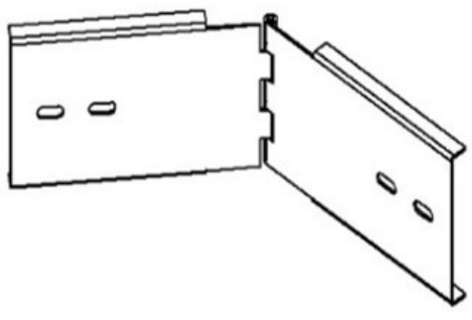

ข้อต่อบานพับ
รหัส / ATZS 0007
ราคา / 180

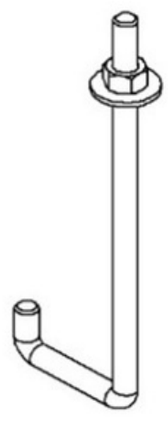

เจล็อค
รหัส ATZS 0008
ราคา / 75

- ราคานี้ยังไม่รวม vat 7% ราคาอาจมีการเปลี่ยนแแปลงโดยไม่ต้องแจ้งล่วงหน้า
- MADE TO ORDER STEEL (mm.) 2.0
- POWDER COATINGS
- สามารถสั่งผลิตวัคถุดิบ ขนาด สี ตามความต้องการได้

POWDER COATINGS PERFORATED CABLE TRAY

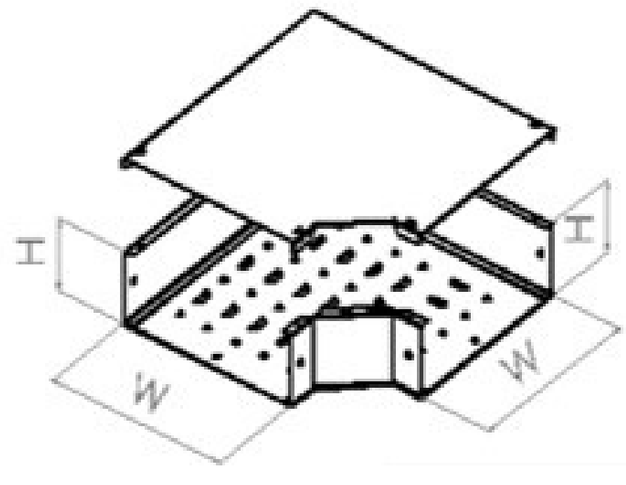

HORIZONTAL ELBOW 90°
ข้องอเปิดบน

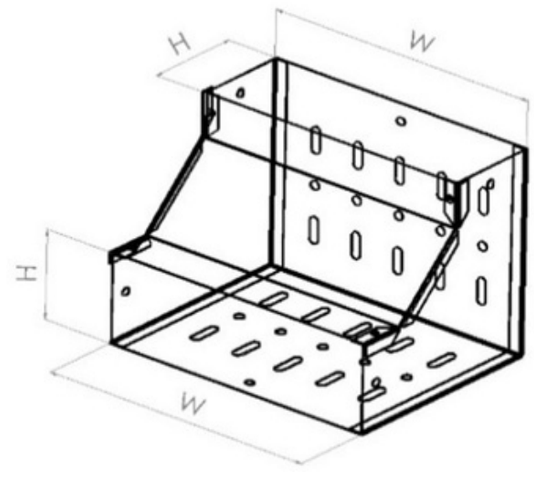

VERTICALINSIDE BEND 90°
ข้องอเปิดใน

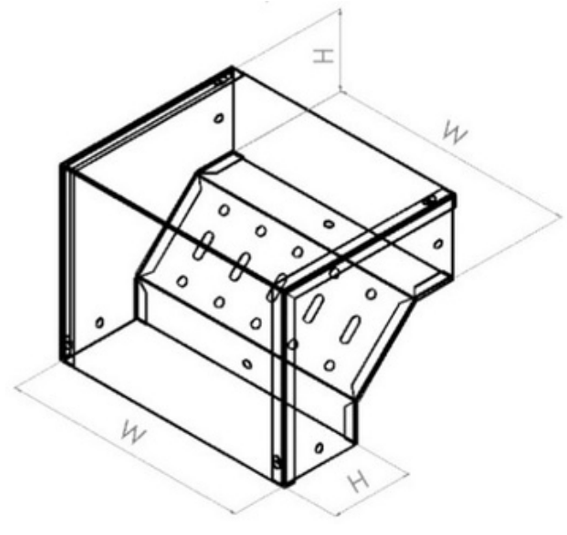

VERTICAL OUTSIDE BEND 90°
ข้องอเปิดนอก

ข้องอรางเคเบิ้ลเทรย์ข้างเรียบ (แบบเจาะรูระบายอากาศ) เปิดบน / เปิดใน / เปิดนอก พ่นสีมาตรฐาน

CODE	ขนาดเปิดบน	ขนาดเปิดใน/เปิดนอก	Thickness (mm) / Unit Price (Baht)		
	W x H (mm.)	W x H (mm.)	1.2mm.	1.6mm.	2.0mm.
ASES/ASIS/ASOS 0075	75 x 50	75 x 50	364	455	572
ASES/ASIS/ASOS 0105	100 x 50	100 x 50	384	494	618
ASES/ASIS/ASOS 0107	100 x 75	100 x 75	429	533	663
ASES/ASIS/ASOS 0100	100 x 100	100 x 100	449	618	782
ASES/ASIS/ASOS 0150	150 x 100	150 x 100	553	782	982
ASES/ASIS/ASOS 0200	200 x 100	200 x 100	700	964	1,191
ASES/ASIS/ASOS 0250	250 x 100	250 x 100	770	1,116	1,310
ASES/ASIS/ASOS 0300	300 x 100	300 x 100	874	1,191	1,495
ASES/ASIS/ASOS 0350	350 x 100	350 x 100	992	1,343	1,696
ASES/ASIS/ASOS 0400	400 x 100	400 x 100	1,134	1,532	1,930
ASES/ASIS/ASOS 0450	450 x 100	450 x 100	-	1,696	2,117
ASES/ASIS/ASOS 0500	500 x 100	500 x 100	-	1,883	2,363
ASES/ASIS/ASOS 0550	550 x 100	550 x 100	-	1,989	2,503
ASES/ASIS/ASOS 0600	600 x 100	600 x 100	-	2,117	2,667
ASES/ASIS/ASOS 0650	650 x 100	650 x 100	-	-	2,860
ASES/ASIS/ASOS 0700	700 x 100	700 x 100	-	-	3,054
OVER SIZE WxHxL สั่งผลิตได้ตามความต้องการ					

- **ราคานี้ยังไม่รวม vat 7% ราคาอาจมีการเปลี่ยนแแปลงโดยไม่ต้องแจ้งล่วงหน้า**
- **STEEL PEPORATED TRAY WITH COVER (mm.) 1.2/1.6/2.0**
- **MADE TO ORDER STEEL (mm.) 1.2/1.6/2.0**
- **POWDER COATINGS**
- **สามารถสั่งผลิตวัคถุดิบ ขนาด สี ตามความต้องการได้**

สามทาง รางเคเบิ้ลเทรย์งานเบา ข้างเรียบ(แบบเจาะรูระบายอากาศ) พ่นสีมารตรฐาน

HORIZONTAL TEE	CODE	W x H (mm.)	Thickness (mm.) / Unit Price (Bath)		
			1.2	1.6	2.0
ASTS 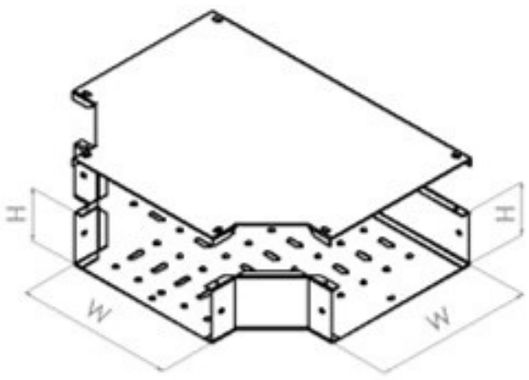	ASTS 0075	75 x 50	502	615	761
	ASTS 0105	100 x 50	534	631	798
	ASTS 0107	100 x 75	560	696	862
	ASTS 0100	100 x 100	570	785	988
	ASTS 0150	150 x 100	765	785	1,290
	ASTS 0200	200 x 100	929	1,027	1,571
	ASTS 0250	250 x 100	1,019	1,231	1,718
	ASTS 0300	300 x 100	1,163	1,367	1,962
	ASTS 0350	350 x 100	1,308	1,571	2,222
	ASTS 0400	400 x 100	1,484	2,000	2,524
	ASTS 0450	450 x 100	-	2,222	2,759
	ASTS 0500	500 x 100	-	2,457	3,089
	ASTS 0550	550 x 100	-	2,592	3,263
	ASTS 0600	600 x 100	-	2,759	3,479
	ASTS 0650	650 x 100	-	-	3,892
	ASTS 0700	700 x 100	-	-	4,305
	ASTS 0750	750 x 100	-	-	-
	ASTS 0800	800 x 100	-	-	-
OVER SIZE WxH สั่งผลิตได้ตามความต้องการ					

สี่ทาง รางเคเบิ้ลเทรย์งานเบา ข้างเรียบ(แบบเจาะรูระบายอากาศ) พ่นสีมารตรฐาน

HORIZONTAL CROSS AND COVER	CODE	W x H (mm.)	Thickness (mm.) / Unit Price (Bath)		
			1.2	1.6	2.0
ASXS 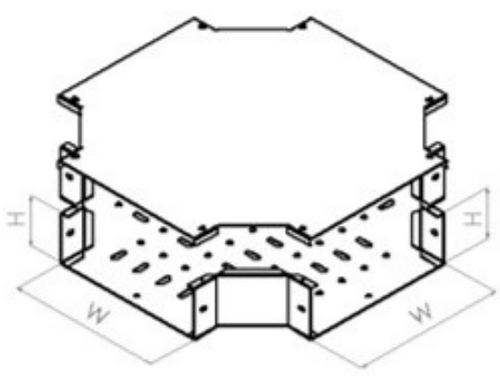	ASXS 0075	75 x 50	605	741	917
	ASXS 0105	100 x 50	644	761	962
	ASXS 0107	100 x 75	676	839	1,038
	ASXS 0100	100 x 100	689	946	1,191
	ASXS 0150	150 x 100	922	1,238	1,555
	ASXS 0200	200 x 100	1,120	1,484	1,893
	ASXS 0250	250 x 100	1,228	1,648	2,071
	ASXS 0300	300 x 100	1,402	1,893	2,363
	ASXS 0350	350 x 100	1,577	2,129	2,678
	ASXS 0400	400 x 100	1,789	2,411	3,042
	ASXS 0450	450 x 100	-	2,678	3,325
	ASXS 0500	500 x 100	-	2,961	3,722
	ASXS 0550	550 x 100	-	3,124	3,932
	ASXS 0600	600 x 100	-	3,325	4,192
	ASXS 0650	650 x 100	-	-	4,690
	ASXS 0700	700 x 100	-	-	5,187
	ASXS 0750	750 x 100	-	-	-
	ASXS 0800	800 x 100	-	-	-
OVER SIZE WxH สั่งผลิตได้ตามความต้องการ					

POWDER COATINGS PERFORATED CABLE TRAY

ความหนา Thickness 1.6/2.0 (มม.) (mm.)

ข้อลด รางเคเบิ้ลเทรย์งานเบา ข้างเรียบ(แบบเจาะรูระบายอากาศ) พ่นสีมารตรฐาน

HORIZONTAL REDUCE	CODE	W x W2 x H (mm.)	Thickness (mm.) / Unit Price (Bath)		
			1.2	1.6	2.0
ASYS 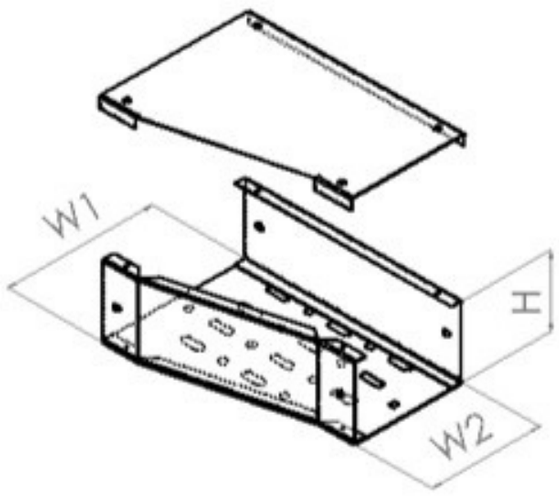	ASYS 0100	100 x 75 x 50	461	614	767
	ASYS 0150	150 x 100 x 100	741	988	1,235
	ASYS 0200	200 x W2 x 100	895	1,011	1,263
	ASYS 0250	250 x W2 x 100	758	1,193	1,490
	ASYS 0300	300 x W2 x 100	1,156	1,541	1,927
	ASYS 0350	350 x W2 x 100	1,298	1,731	2,162
	ASYS 0400	400 x W2 x 100	1,458	1,944	2,429
	ASYS 0450	450 x W2 x 100	-	2,157	2,695
	ASYS 0500	500 x W2 x 100	-	2,370	2,962
	ASYS 0550	550 x W2 x 100	-	2,584	3,228
	ASYS 0600	600 x W2 x 100	-	2,797	3,495
	ASYS 0650	650 x W2 x 100	-	-	3,761
	ASYS 0700	700 x W2 x 100	-	-	4,028
OVER SIZE WxW2xH สั่งผลิตได้ตามความต้องการ					

※REMARK : W2=100 to 650 mm.

HANGER SUPPORT พ่นสีมารตรฐาน

HANGER SUPPORT	CODE	W x H (mm.)	Thickness (mm.) / Unit Price (Bath)
			2.0
ASHS 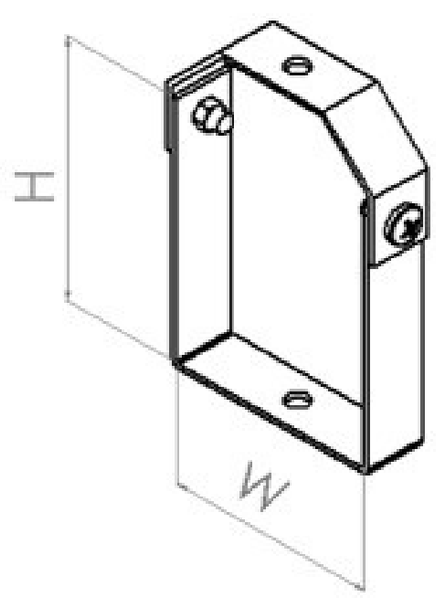	ASHS 0075	75 x 50	78
	ASHS 0105	100 x 50	91
	ASHS 0107	100 x 75	98
	ASHS 0100	100 x 100	104
	ASHS 0150	150 x 100	110
	ASHS 0200	200 x 100	143
	ASHS 0300	300 x 100	185
	ASHS 0400	400 x 100	235
	ASHS 0500	500 x 100	285
OVER SIZE WxH สั่งผลิตได้ตามความต้องการ			

ข้อต่อตรงเคเบิ้ลเทรย์ พ่นสีมารตรฐาน

CONNECTOR	CODE	W x H (mm.)	Thickness (mm.) / Unit Price (Bath)		
			1.2	1.6	2.0
ASCS 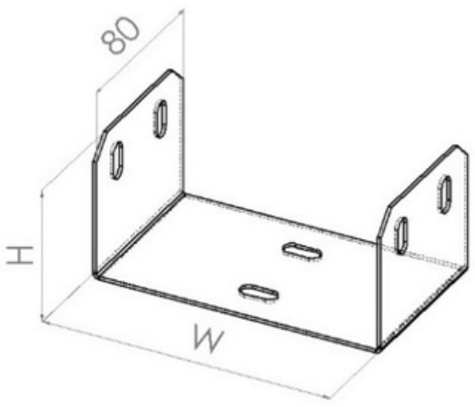	ASTS 0075	75 x 50	65	78	98
	ASTS 0105	100 x 50	72	85	98
	ASTS 0107	100 x 75	85	98	104
	ASTS 0100	100 x 100	85	98	111
	ASTS 0150	150 x 100	98	111	117
	ASTS 0200	200 x 100	104	111	143
	ASTS 0250	250 x 100	104	111	143
	ASTS 0300	300 x 100	111	124	143
	ASTS 0350	350 x 100	111	143	156
	ASTS 0400	400 x 100	117	143	156
	ASTS 0450	450 x 100	-	143	156
	ASTS 0500	500 x 100	-	156	176
	ASTS 0550	550 x 100	-	156	176
	ASTS 0600	600 x 100	-	176	189
	ASTS 0650	650 x 100	-	-	189
	ASTS 0700	700 x 100	-	-	189
OVER SIZE WxxH สั่งผลิตได้ตามความต้องการ					

แผ่นปิดหัวท้ายเคเบิ้ลเทรย์ พ่นสีมารตรฐาน

BLIND ENDS	CODE	W x H (mm.)	Thickness (mm.) / Unit Price (Bath)		
			1.2	1.6	2.0
ASNS 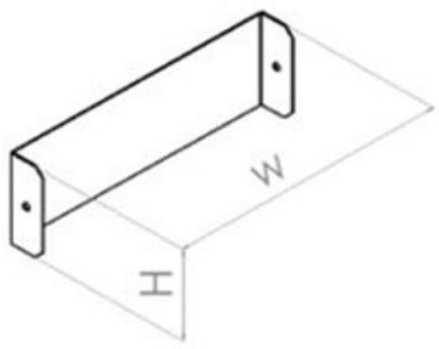	ASNS 0075	75 x 50	65	78	98
	ASNS 0105	100 x 50	72	85	98
	ASNS 0107	100 x 75	85	98	104
	ASNS 0100	100 x 100	85	98	111
	ASNS 0150	150 x 100	98	111	117
	ASNS 0200	200 x 100	104	111	143
	ASNS 0250	250 x 100	104	111	143
	ASNS 0300	300 x 100	111	124	143
	ASNS 0350	350 x 100	111	143	156
	ASNS 0400	400 x 100	117	143	156
	ASNS 0450	450 x 100	-	143	156
	ASNS 0500	500 x 100	-	156	176
	ASNS 0550	550 x 100	-	156	176
	ASNS 0600	600 x 100	-	176	189
	ASNS 0650	650 x 100	-	-	189
	ASNS 0700	700 x 100	-	-	189
OVER SIZE WxH สั่งผลิตได้ตามความต้องการ					

POWDER COATINGS PULL BOX

ABXS

พูลบ๊อกซ์ พ่นสีมาตรฐาน

POWDER COATINGS PULL BOX

- พูลบ๊อกซ์ แบบพ่นสีมารตฐาน มีทั้งหมด 16 ขนาด
- พูลบ๊อกซ์ ผลิตจาก เหล็กแผ่นขาวคุณภาพสูง ความหนา 0.8 mm..
- พลูบ๊อกซ์ออกแบบและควบคุมการผลิตด้วยระบบ CNC (Computer Numerical Control)
- ลักษณะการเคลือบผิว พ่นด้วยสีฝุ่น Electrostatic Powder Coatings
- เหมาะสำหรับงานติดตั้งอปรณ์ไฟฟ้าภายในอาคาร

Standard Materials:

SPCC - Cold Rolled Mild Steel Sheet 1.6/2.0 mm.

Finishing:

Electrostatic Powder Coatings

Application:

- Houses run of control and power cable support system.
- Used for cable and wire junction,distribution and termination
- Generally used for moderate heat generating applications with short to intermediate support spans of 5 feet to 12 feet approximately 1-3 meters)

" แข็งแรง ทนทาน ติดตั้งสะดวก "

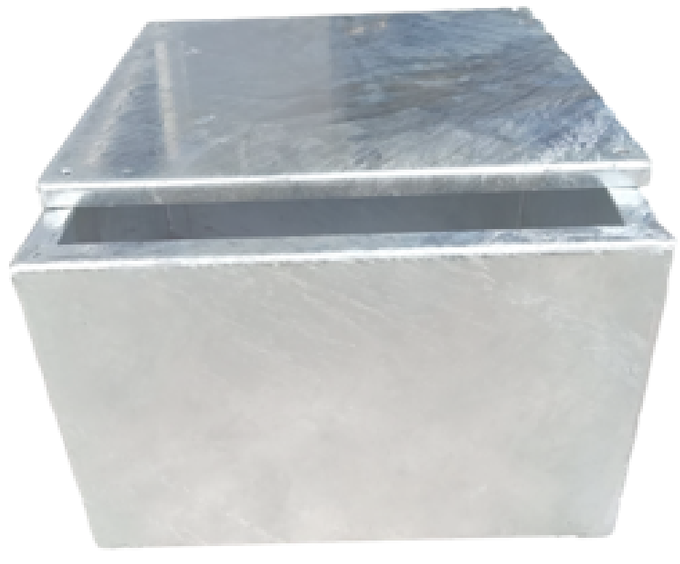

POWDER COATINGS PULL BOX

CODE	W x L x H (mm)	Thickness (mm.) / Unit Price (Baht)
		0.8 mm.
ABXS 001	100 x 100 x 100	55
ABXS 002	150 x 150 x 100	80
ABXS 003	150 x 200 x 100	90
ABXS 004	200 x 200 x 100	120
ABXS 005	200 x 200 x 150	160
ABXS 006	200 x 250 x 100	160
ABXS 007	250 x 250 x 100	200
ABXS 008	250 x 250 x 150	220
ABXS 009	250 x 250 x 200	250
ABXS 010	250 x 300 x 100	220
ABXS 011	300 x 300 x 100	260
ABXS 012	300 x 300 x 150	280
ABXS 013	300 x 300 x 200	320
ABXS 014	400 x 400 x 150	480
ABXS 015	400 x 400 x 200	550
ABXS 016	500 x 500 x 200	750
OVER SIZE WxLxH สั่งผลิตได้ตามความต้องการ		

- **ราคานี้ยังไม่รวม vat 7% ราคาอาจมีการเปลี่ยนแแปลงโดยไม่ต้องแจ้งล่วงหน้า**
- **MADE TO ORDER STEEL (mm.) 0.8**
- **OWDER COATINGS**
- **สามารถสั่งผลิตวัคถุดิบ ขนาด สี ตามความต้องการได้**

POWDER COATINGS C-CHANNEL

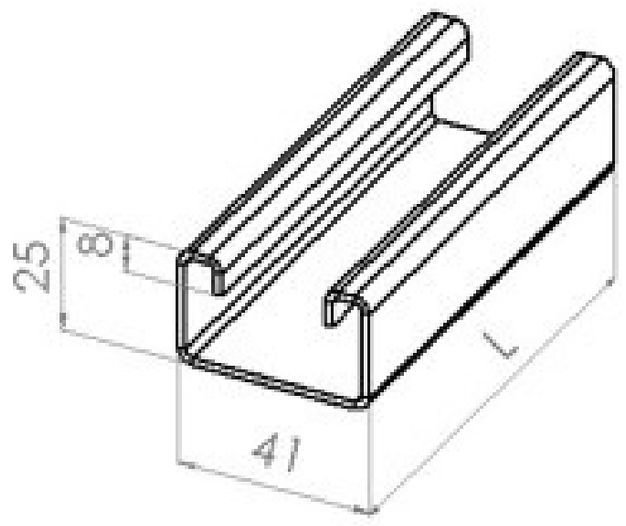

รางซีตื้น

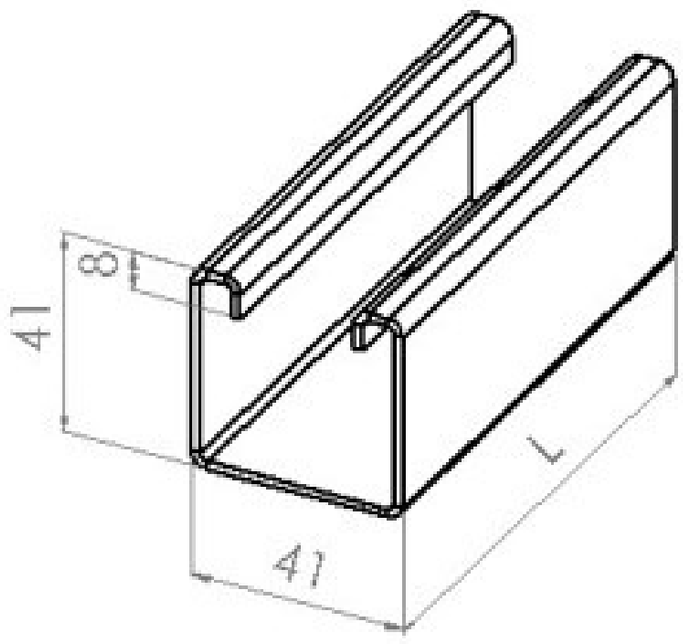

รางซีลึก

C-CHANNEL	CODE	Dimension (mm.)	SIZE STEEL (mm.)	Length (mm.)	Weight / 1M. (KG)
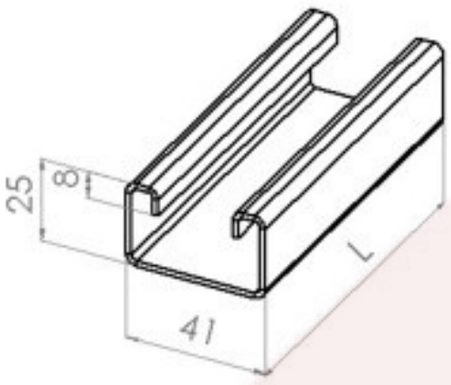 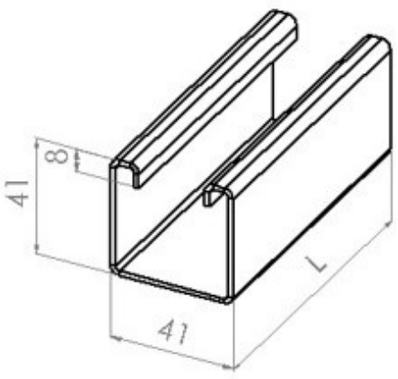	HC01-25L	41X41X8X8	2.5	6000	2.7
				3000	
				2000	
				1200	
	HC02-2L	41X41X8X8	2.0	6000	2.25
				3000	
				2000	
				1200	
	HC03-16L	41X41X8X8	1.6	6000	1.8
				3000	
				2000	
				1200	
	HC04-12L	25X41X8X8	1.2	6000	1.1
				3000	
	HC05-16L	25X41X8X8	1.6	6000	1.4
				3000	
	OVER SIZE สั่งผลิตความยาว เจาะรู ได้ตามความต้องการ				

ราคานี้ยังไม่รวม vat 7% ราคาอาจมีการเปลี่ยนแแปลงโดยไม่ต้องแจ้งล่วงหน้า

HEAVY DUTY

HOT DIP GALVANIZED

2024

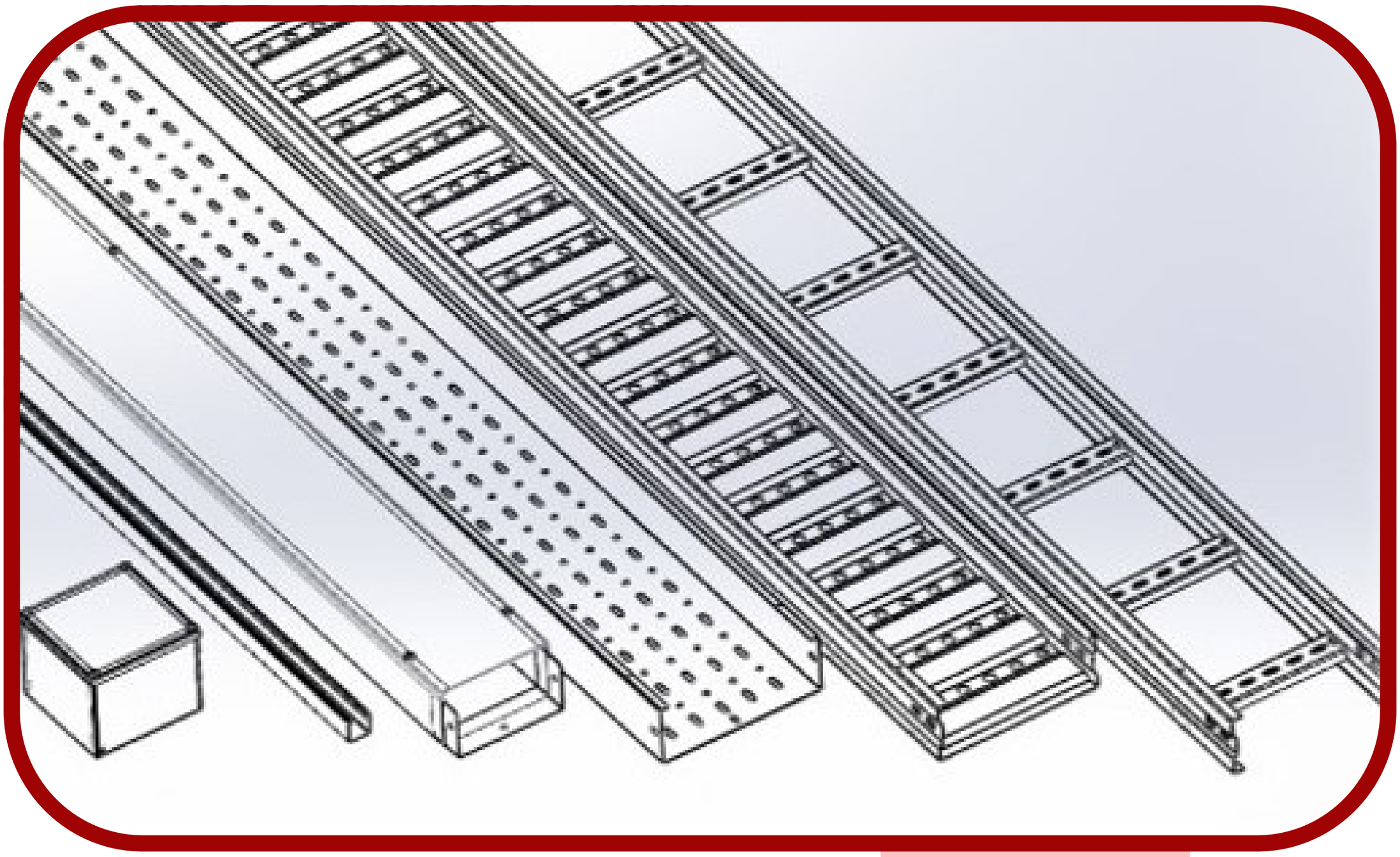

Prepared by

ANN Engineering Supply & Service

www.annengineering.com

085-1142560

153/40 หมู่ 6 ตำบลสุรศักดิ์ อำเภอศรีราชา จังหวัดชลบุรี 20110

HEAVT DUTY SERIES CONTENTS

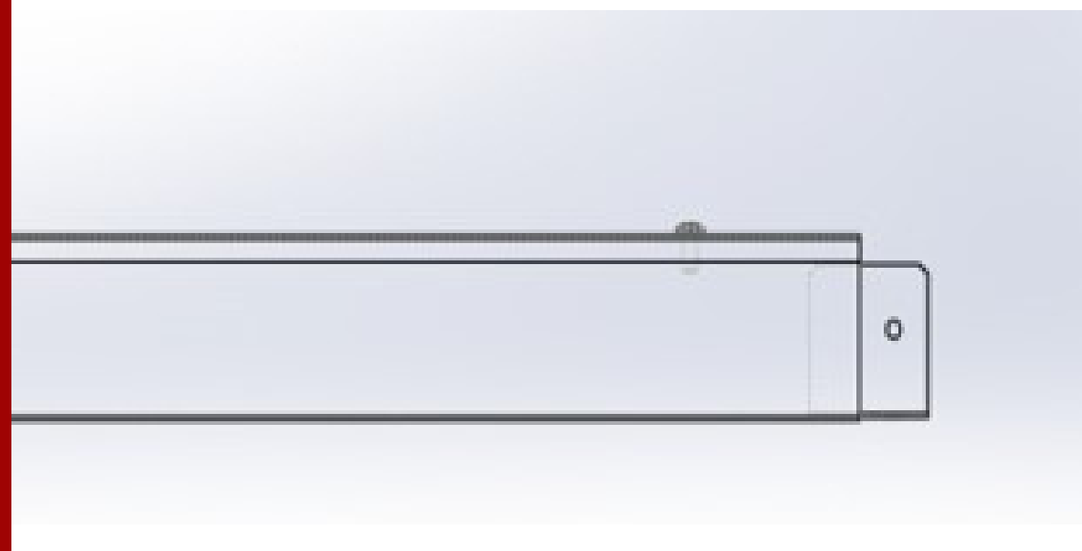

WIRE WAY
รางไวร์เวย์ พ่นสี / กัลวานไนซ์

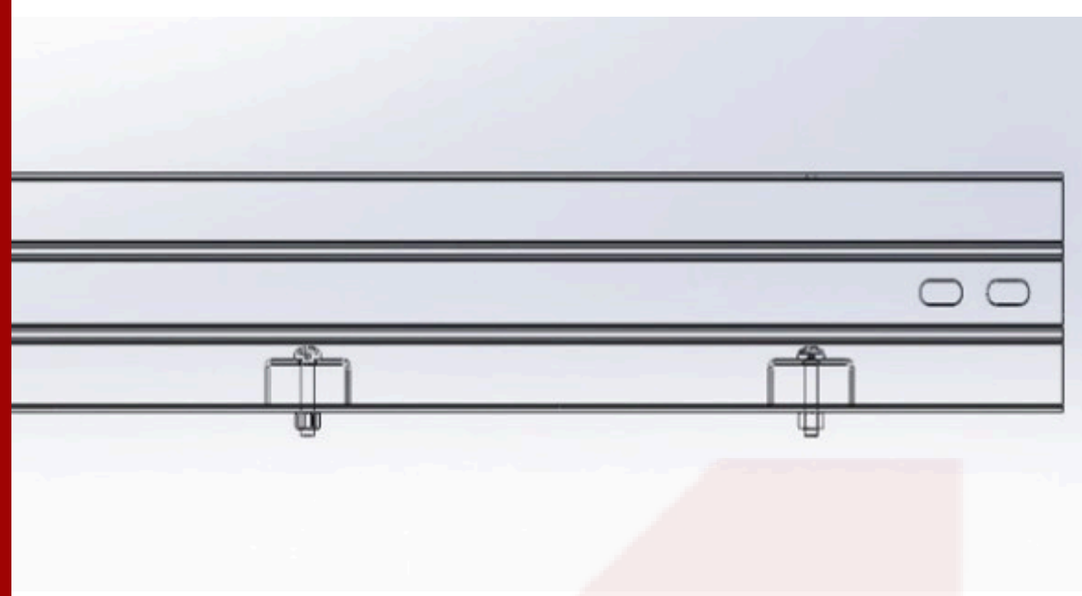

CABLE LADDER
รางเคเบิ้ลแบดเดอร์ พ่นสี / กัลวานไนซ์

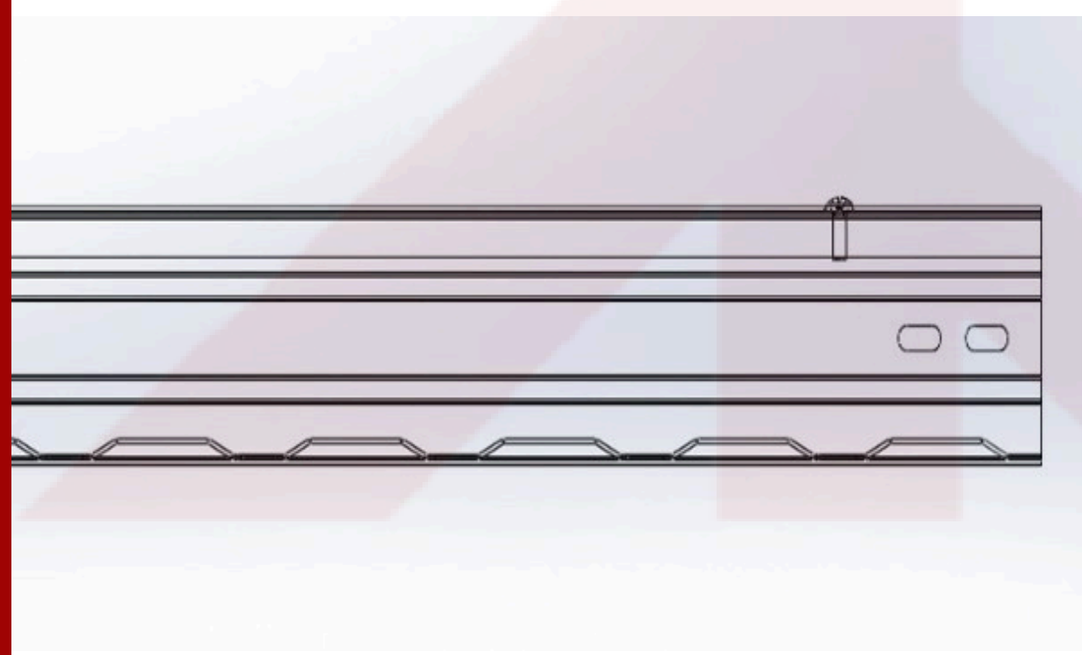

CABLE TRAY (ROUGH SIDE)
รางเคเบิ้ลเทรย์ (ข้างลอน)
พ่นสี / กัลวานไนซ์

PERFORATED TRAY
เจาะท้องรางชนิดเบา
พ่นสี / กัลวานไนซ์

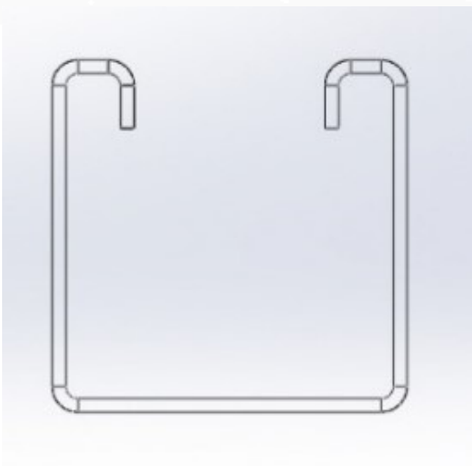

C CHANAL
รางซี
พ่นสี / กัลวานไนซ์

HOT DIP GALVANIZED WIREWAY

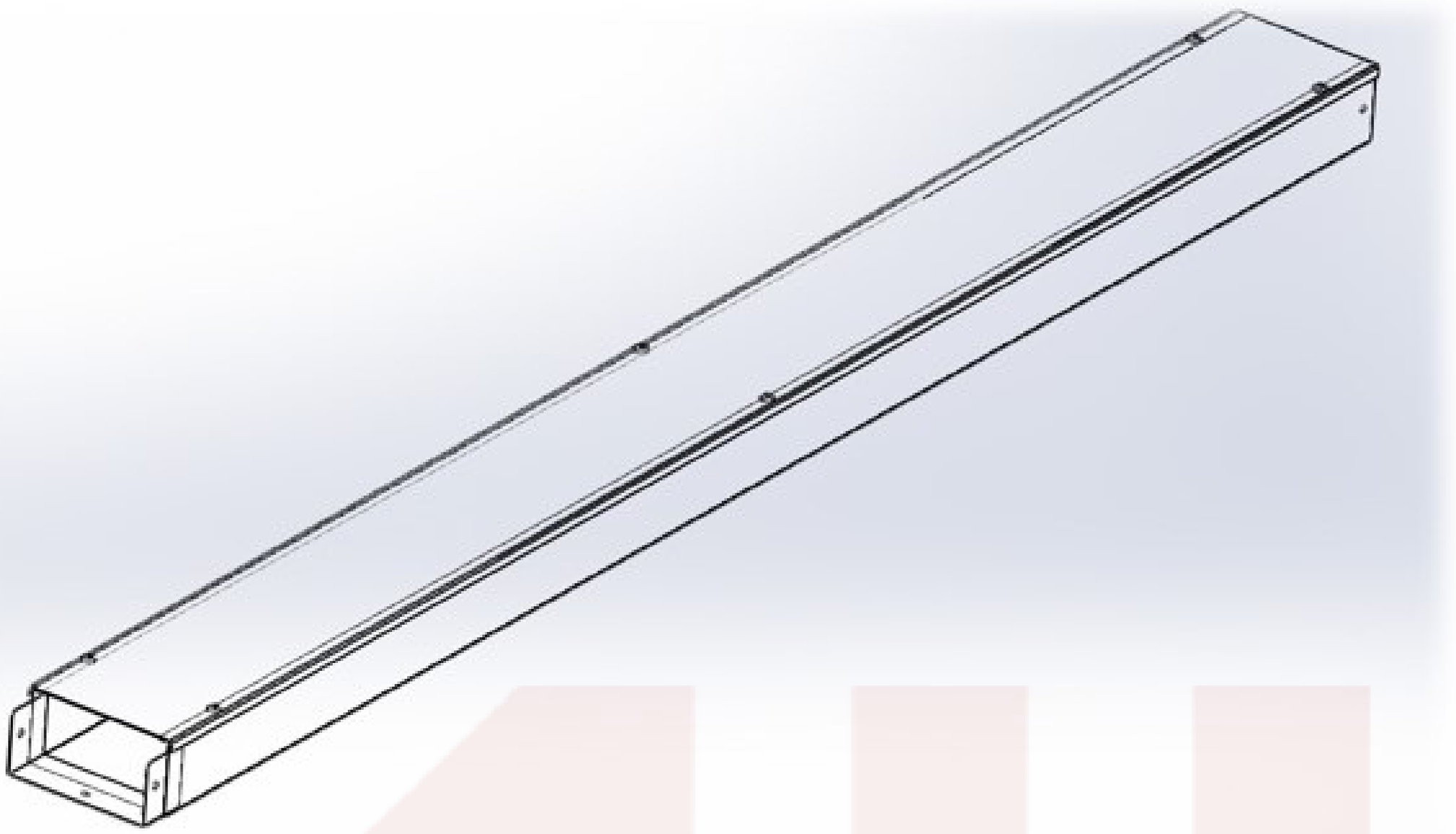

AWSG

รางไวร์เวย์ ชุบกัลวาไนซ์

HOT DIP GALVANIZED WIREWAY

รางไวร์เวย์ ANN แบบขันสกรูพร้อมฝาปิด มีทั้งหมด 22 ขนาด

- ตัวรางผลิตจาก เหล็กแผ่นดำคุณภาพสูง ความหนา 1.6-2.0mm.

ตัวรางออกแบบและควบคุมการผลิตด้วยระบบ CNC
(Computer Numerical Control)

- ลักษณะการเคลือบผิว ชุบฮอตดิปกัลวาไนซ์ หรือ การชุบสังกะสีแบบจุ่มร้อน ที่ความหนาเฉลี่ย 45-60 ไมครอน
- อ้างอิงมาตรฐาน ASTM A123 / A123M

เหมาะสำหรับงานติดตั้งระบบสายไฟฟ้าภายในและภายนอกอาคาร
ที่ต้องการความทนทานต่อทุกสภาพเวดล้อม

Standard Materials:
SPHC - Hot Rolled Mild Steel Sheet 1.6-2.0 mm.

Finishing:
Hot Dip Galvanized finishing process through American standard Association (ASTM A123 / A123M) which coating thickness average are 45-60 micron.

Application:

- Houses run of control and power cable support system.
- Used for cable and wire junction, distribution and termination
- Designed to provide superior corrosion protection from harshenvironmental conditions.

" แข็งแรง ทนทาน ติดตั้งสะดวก "

HOT DIP GALVANIZED WIREWAY

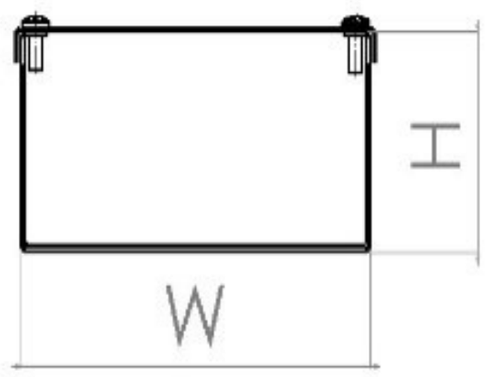

PRICE LIST

CODE	H x W x L (mm.)	Thickness (mm) / Unit Price (Baht)	
		1.6mm.	2.0mm.
AWSG 2028	50 x 50 x 2440	990	1,250
AWSG 2038	50 x 75 x 2440	1,150	1,450
AWSG 2048	50 x 100 x 2440	1,350	1,680
AWSG 2068	50 x 150 x 2440	1,800	2,200
AWSG 2088	50 x 200 x 2440	2,300	2,800
AWSG 3048	75 x 100 x 2440	1,550	1,950
AWSG 4048	100 x 100 x 2440	1,650	2,160
AWSG 4068	100 x 150 x 2440	2,050	2,650
AWSG 4088	100 x 200 x 2440	2,400	3,150
AWSG 4108	100 x 250 x 2440	2,750	3,650
AWSG 4128	100 x 300 x 2440	3,100	4,150
AWSG 4148	100 x 350 x 2440	3,550	4,650
AWSG 4168	100 x 400 x 2440	3,900	5,100
AWSG 4188	100 x 450 x 2440	4,250	5,600
AWSG 4208	100 x 500 x 2440	4,650	6,100
AWSG 6068	150 x 150 x 2440	2,400	3,150
AWSG 6088	150 x 200 x 2440	2,750	3,650
AWSG 6108	150 x 250 x 2440	3,100	4,150
AWSG 6128	150 x 300 x 2440	3,550	4,790
AWSG 8088	200 x 200 x 2440	3,100	4,150
AWSG 8108	200 x 250 x 2440	3,550	4,790
AWSG 8128	200 x 300 x 2440	4,250	5,200
OVER SIZE WxHxL สั่งผลิตคได้ตามความต้องการ			

- **ราคานี้ยังไม่รวม vat 7% ราคาอาจมีการเปลี่ยนแแปลงโดยไม่ต้องแจ้งล่วงหน้า**
- **MAED TO ORDER STEEL (mm.) 10/12/16/20/25**
- **Hot Dip Galvanize , Stainless Steel**
- **สามารถสั่งผลิตวัคถุดิบ ขนาด สี ตามความต้องการได้**

ข้องอรางไวร์เวย์ I HOT DIP GALVANIZED WIREWAY

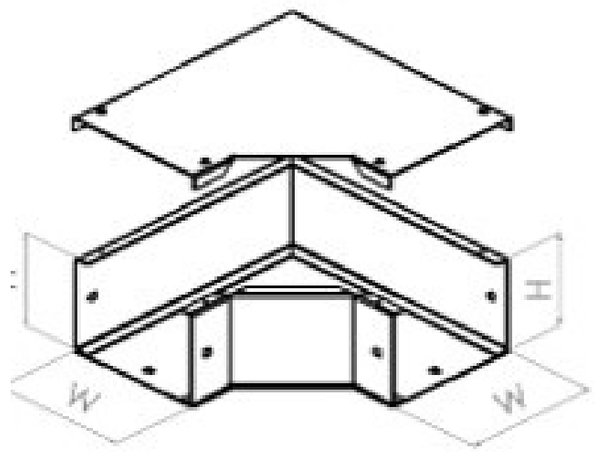

AWBG
ข้องอเปิดบน

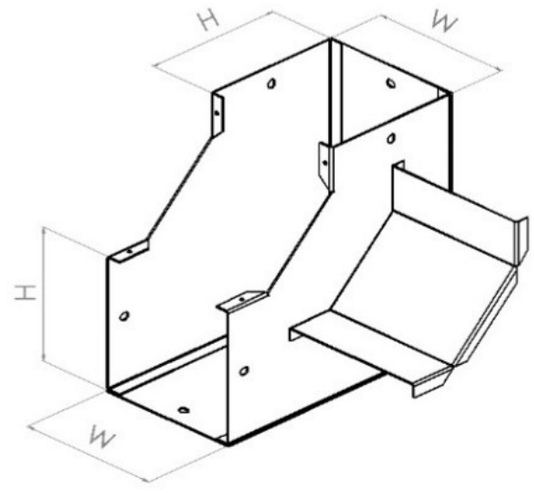

AWIG
ข้องอเปิดใน

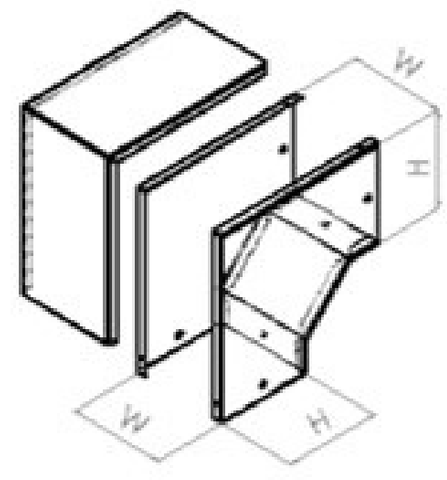

AWQG
ข้องอเปิดนอก

ข้องอรางไวร์เวย์ เปิดบน / เปิดใน / เปิดนอก ชุบกัลวาไนซ์

CODE	ขนาดเปิดบน	ขนาดเปิดใน / เปิดนอก	Thickness (mm) / Unit Price (Baht)	
	H x W x L (mm.)	H x W x L (mm.)	1.6mm.	2.0mm.
AWSG 2020	50 x 50 x 227	50 x 50 x 202	465	589
AWSG 2030	50 x 75 x 227	50 x 75 x 202	560	720
AWSG 2040	50 x 100 x 252	50 x 100 x 202	589	840
AWSG 2066	50 x 150 x 302	50 x 150 x 202	855	1,092
AWSG 2080	50 x 200 x 302	50 x 200 x 202	1,092	1,330
AWSG 3040	75 x 100 x 252	75 x 100 x 227	680	912
AWSG 4040	100 x 100 x 252	100 x 100 x 252	760	1,026
AWSG 4060	100 x 150 x 302	100 x 150 x 252	926	1,254
AWSG 4080	100 x 200 x 352	100 x 200 x 252	1,102	1,463
AWSG 4100	100 x 250 x 402	100 x 250 x 252	1,282	1,710
AWSG 4120	100 x 300 x 452	100 x 300 x 252	1,444	1,947
AWSG 4140	100 x 350 x 452	100 x 350 x 252	1,662	2,156
AWSG 4160	100 x 400 x 452	100 x 400 x 252	1,890	2,375
AWSG 4180	100 x 450 x 452	100 x 450 x 252	2,090	2,660
AWSG 4200	100 x 500 x 452	100 x 500 x 252	2,375	2,850
AWSG 6060	150 x 150 x 302	150 x 150 x 302	1,102	1,463
AWSG 6080	150 x 200 x 352	150 x 200 x 302	1,282	1,710
AWSG 6100	150 x 250 x 402	150 x 250 x 302	1,444	1,947
AWSG 6120	150 x 300 x 452	150 x 300 x 302	1,662	2,156
AWSG 8080	200 x 200 x 352	200 x 200 x 302	1,444	1,947
AWSG 8100	200 x 250 x 402	200 x 250 x 302	1,662	2,156
AWSG 8120	200 x 300 x 452	200 x 300 x 352	2,042	2,470
OVER SIZE WxHxL สั่งผลิตคได้ตามความต้องการ				

- ราคานี้ยังไม่รวม vat 7% ราคาอาจมีการเปลี่ยนแแปลงโดยไม่ต้องแจ้งล่วงหน้า
- MAED TO ORDER STEEL (mm.) 10/12/16/20/25
- Hot Dip Galvanize , Stainless Steel
- สามารถสั่งผลิตวัคถุดิบ ขนาด สี ตามความต้องการได้

สามทางไวร์เวย์ ชุบกัลวาไนซ์

HORIZONTAL TEE	CODE	W x H x L (mm.)	Thickness (mm.) / Unit Price (Bath)	
			1.6	2.0
AWTG 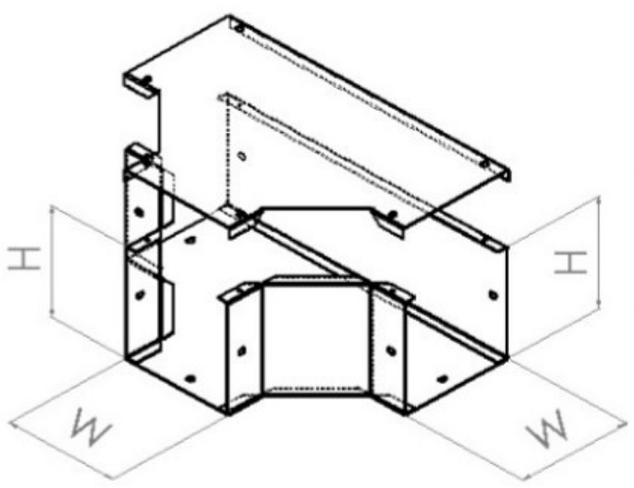	AWTG 2020	50 x 50 x 381	560	685
	AWTG 2030	50 x 75 x 381	715	826
	AWTG 2040	50 x 100 x 406	810	940
	AWTG 2060	50 x 150 x 457	950	1,187
	AWTG 2080	50 x 200 x 457	1,187	1,425
	AWTG 3040	75 x 100 x 406	845	1,010
	AWTG 4040	100 x 100 x 406	905	1,125
	AWTG 4060	100 x 150 x 457	1,045	1,350
	AWTG 4080	100 x 200 x 508	1,235	1,600
	AWTG 4100	100 x 250 x 559	1,415	1,825
	AWTG 4120	100 x 300 x 610	1,615	2,085
	AWTG 4140	100 x 350 x 610	1,875	2,285
	AWTG 4160	100 x 400 x 610	2,137	2,600
	AWTG 4180	100 x 450 x 610	2,395	3,015
	AWTG 4200	100 x 500 x 610	2,565	3,200
	AWTG 6060	150 x 150 x 457	1,235	1,600
	AWTG 6080	150 x 200 x 508	1,415	1,800
	AWTG 6100	150 x 250 x 559	1,615	2,085
	AWTG 6120	150 x 300 x 610	1,950	2,235
	AWTG 8080	200 x 200 x 508	1,615	2,045
	AWTG 8100	200 x 250 x 559	1,947	2,235
	AWTG 8120	200 x 300 x 610	2,137	2,660
OVER SIZE WxHxL สั่งผลิตคได้ตามความต้องการ				

ราคานี้ยังไม่รวม vat 7% ราคาอาจมีการเปลี่ยนแแปลงโดยไม่ต้องแจ้งล่วงหน้า

สี่ทางไวร์เวย์ ชุบกัลวาไนซ์

HORIZONTAL CROSS	CODE	W x H x L (mm.)	Thickness (mm.) / Unit Price (Bath)	
			1.6	2.0
AWXG 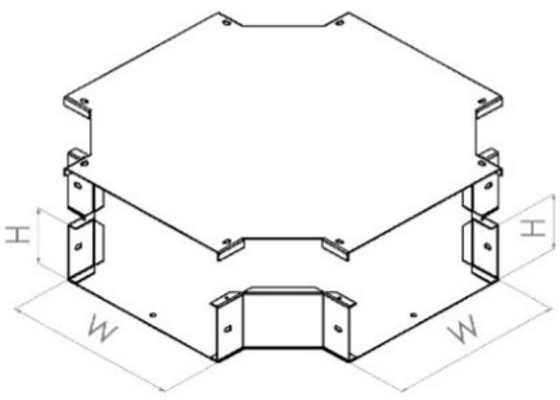	AWXG 2020	50 x 50 x 381	750	874
	AWXG 2030	50 x 75 x 381	905	1,095
	AWXG 2040	50 x 100 x 406	995	1,140
	AWXG 2060	50 x 150 x 457	1,140	1,425
	AWXG 2080	50 x 200 x 457	1,377	1,615
	AWXG 3040	75 x 100 x 406	1,045	1,216
	AWXG 4040	100 x 100 x 406	1,140	1,320
	AWXG 4060	100 x 150 x 457	1,425	1,567
	AWXG 4080	100 x 200 x 508	1,615	1,805
	AWXG 4100	100 x 250 x 559	1,824	2,090
	AWXG 4120	100 x 300 x 610	2,090	2,327
	AWXG 4140	100 x 350 x 610	2,375	2,679
	AWXG 4160	100 x 400 x 610	2,660	2,992
	AWXG 4180	100 x 450 x 610	2,945	3,372
	AWXG 4200	100 x 500 x 610	3,278	3,755
	AWXG 6060	150 x 150 x 457	1,615	1,805
	AWXG 6080	150 x 200 x 508	1,824	2,090
	AWXG 6100	150 x 250 x 559	2,090	2,327
	AWXG 6120	150 x 300 x 610	2,375	2,679
	AWXG 8080	200 x 200 x 508	2,090	2,327
	AWXG 8100	200 x 250 x 559	2,375	2,679
	AWXG 8120	200 x 300 x 610	2,660	2,945
OVER SIZE WxHxL สั่งผลิตคได้ตามความต้องการ				

ข้อลดรางไวร์เวย์ ชุบกัลวาไนซ์

HORIZONTAL REDUCE	CODE	W x H x L (mm.)	Thickness (mm.) / Unit Price (Bath)	
			1.6	2.0
AWRG 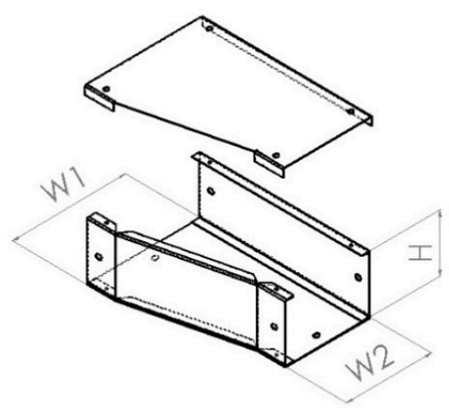	AWRG 0075	75 x W1 x 50	650	810
	AWRG 0100	100 x W1 x 100	745	1,030
	AWRG 0150	150 x W1 x 100	935	1,200
	AWRG 0200	150 x W1 x 100	1,125	1,420
	AWRG 0300	150 x W1 x 100	1,505	1,866
	AWRG 0400	150 x W1 x 100	1,757	2,137
	AWRG 0500	150 x W1 x 100	2,232	2,517
OVER SIZE WxHxL สั่งผลิตคได้ตามความต้องการ				

ข้อรับรางไวร์เวย์ ชุบกัลวาไนซ์

HANGER SUPPORT	CODE	W x H x L (mm.)	Thickness (mm.) / Unit Price (Bath)
			2.0
AWHG 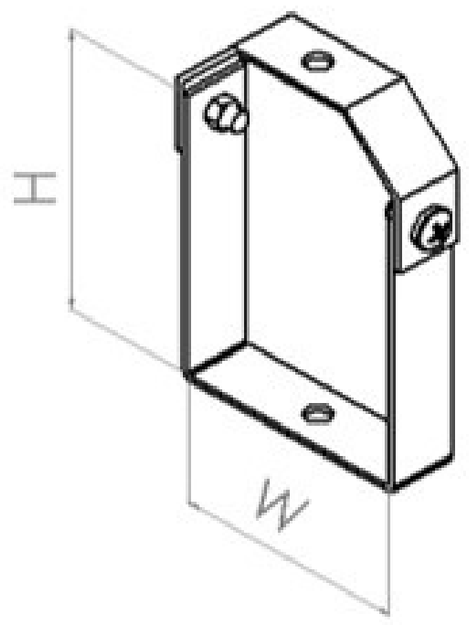	AWHG 2020	50 x 50	71
	AWHG 2030	50 x 75	90
	AWHG 2040	50 x 100	110
	AWHG 2060	50 x 150	118
	AWHG 2080	50 x 200	128
	AWHG 3040	75 x 100	114
	AWHG 4040	100 x 100	118
	AWHG 4060	100 x 150	133
	AWHG 4080	100 x 200	155
	AWHG 4100	100 x 250	171
	AWHG 4120	100 x 300	190
	AWHG 4140	100 x 350	209
	AWHG 4160	100 x 400	228
	AWHG 4180	100 x 450	247
	AWHG 4200	100 x 500	266
	AWHG 6060	150 x 150	152
	AWHG 6080	150 x 200	171
	AWHG 6100	150 x 250	190
	AWHG 6120	150 x 300	209
	AWHG 8080	200 x 200	190
	AWHG 8100	200 x 250	209
	AWHG 8120	200 x 300	228
OVER SIZE WxHxL สั่งผลิตคได้ตามความต้องการ			

ข้อต่อตรงรางไวร์เวย์ ชุบกัลวาไนซ์

CONNECTOR	CODE	W x H x L (mm.)	Thickness (mm.) / Unit Price (Bath)	
			1.6	2.0
AWCG 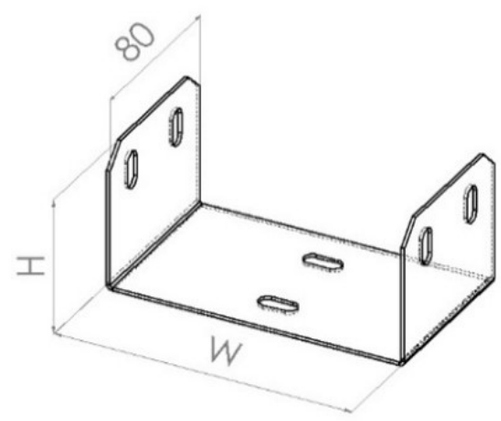	AWCG 2020	50 x 50	100	120
	AWCG 2030	50 x 75	105	125
	AWCG 2040	50 x 100	110	130
	AWCG 2060	50 x 150	120	140
	AWCG 2080	50 x 200	130	150
	AWCG 3040	75 x 100	120	140
	AWCG 4040	100 x 100	130	150
	AWCG 4060	100 x 150	140	160
	AWCG 4080	100 x 200	150	170
	AWCG 4100	100 x 250	160	180
	AWCG 4120	100 x 300	170	190
	AWCG 4140	100 x 350	180	200
	AWCG 4160	100 x 400	190	210
	AWCG 4180	100 x 450	200	220
	AWCG 4200	100 x 500	210	230
	AWCG 6060	150 x 150	160	180
	AWCG 6080	150 x 200	170	190
	AWCG 6100	150 x 250	180	200
	AWCG 6120	150 x 300	190	210
	AWCG 8080	200 x 200	180	200
	AWCG 8100	200 x 250	190	210
	AWCG 8120	200 x 300	200	220
OVER SIZE WxHxL สั่งผลิตคได้ตามความต้องการ				

ข้อต่อลงตู้รางไวร์เวย์ ชุบกัลวาไนซ์

FLANG END	CODE	W x H x L (mm.)	Thickness (mm.) / Unit Price (Bath)	
			1.6	2.0
AWFG 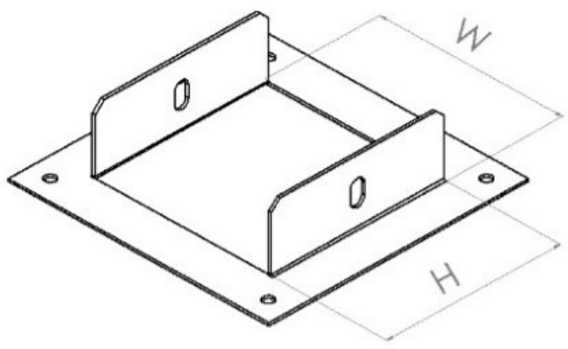	AWFG 2020	50 x 50	150	170
	AWFG 2030	50 x 75	165	185
	AWFG 2040	50 x 100	175	195
	AWFG 2060	50 x 150	190	220
	AWFG 2080	50 x 200	220	250
	AWFG 3040	75 x 100	190	220
	AWFG 4040	100 x 100	210	240
	AWFG 4060	100 x 150	230	260
	AWFG 4080	100 x 200	250	280
	AWFG 4100	100 x 250	270	300
	AWFG 4120	100 x 300	290	320
	AWFG 4140	100 x 350	310	340
	AWFG 4160	100 x 400	330	360
	AWFG 4180	100 x 450	350	380
	AWFG 4200	100 x 500	370	400
	AWFG 6060	150 x 150	270	280
	AWFG 6080	150 x 200	290	300
	AWFG 6100	150 x 250	310	320
	AWFG 6120	150 x 300	330	340
	AWFG 8080	200 x 200	310	320
	AWFG 8100	200 x 250	330	340
	AWFG 8120	200 x 300	350	360
OVER SIZE WxHxL สั่งผลิตคได้ตามความต้องการ				

แผ่นปิดหัวท้ายรางไวร์เวย์ ชุบกัลวาไนซ์

END CAP	CODE	W x H (mm.)	Thickness (mm.) / Unit Price (Bath)	
			1.6	2.0
AWNG 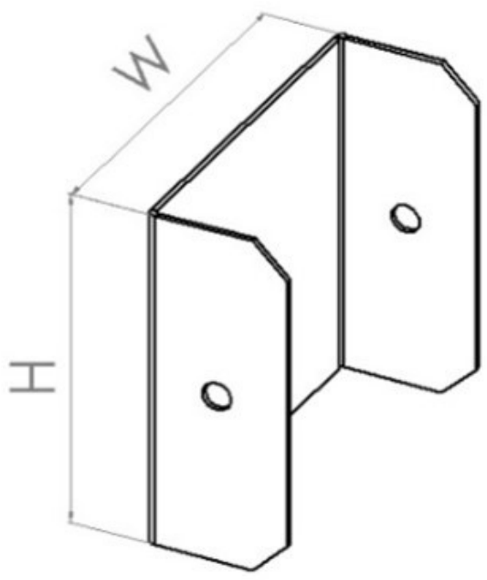	AWNG 2020	50 x 50	100	120
	AWNG 2030	50 x 75	105	125
	AWNG 2040	50 x 100	110	130
	AWNG 2060	50 x 150	120	140
	AWNG 2080	50 x 200	130	150
	AWNG 3040	75 x 100	120	140
	AWNG 4040	100 x 100	130	150
	AWNG 4060	100 x 150	140	160
	AWNG 4080	100 x 200	150	170
	AWNG 4100	100 x 250	160	180
	AWNG 4120	100 x 300	170	190
	AWNG 4140	100 x 350	180	200
	AWNG 4160	100 x 400	190	210
	AWNG 4180	100 x 450	200	220
	AWNG 4200	100 x 500	210	230
	AWNG 6060	150 x 150	160	180
	AWNG 6080	150 x 200	170	190
	AWNG 6100	150 x 250	180	200
	AWNG 6120	150 x 300	190	210
	AWNG 8080	200 x 200	180	200
	AWNG 8100	200 x 250	190	210
	AWNG 8120	200 x 300	200	220
OVER SIZE WxH สั่งผลิตคได้ตามความต้องการ				

รางเคเบิ้ลแลดเดอร์ I HOT DIP GALVANIZED LADDER

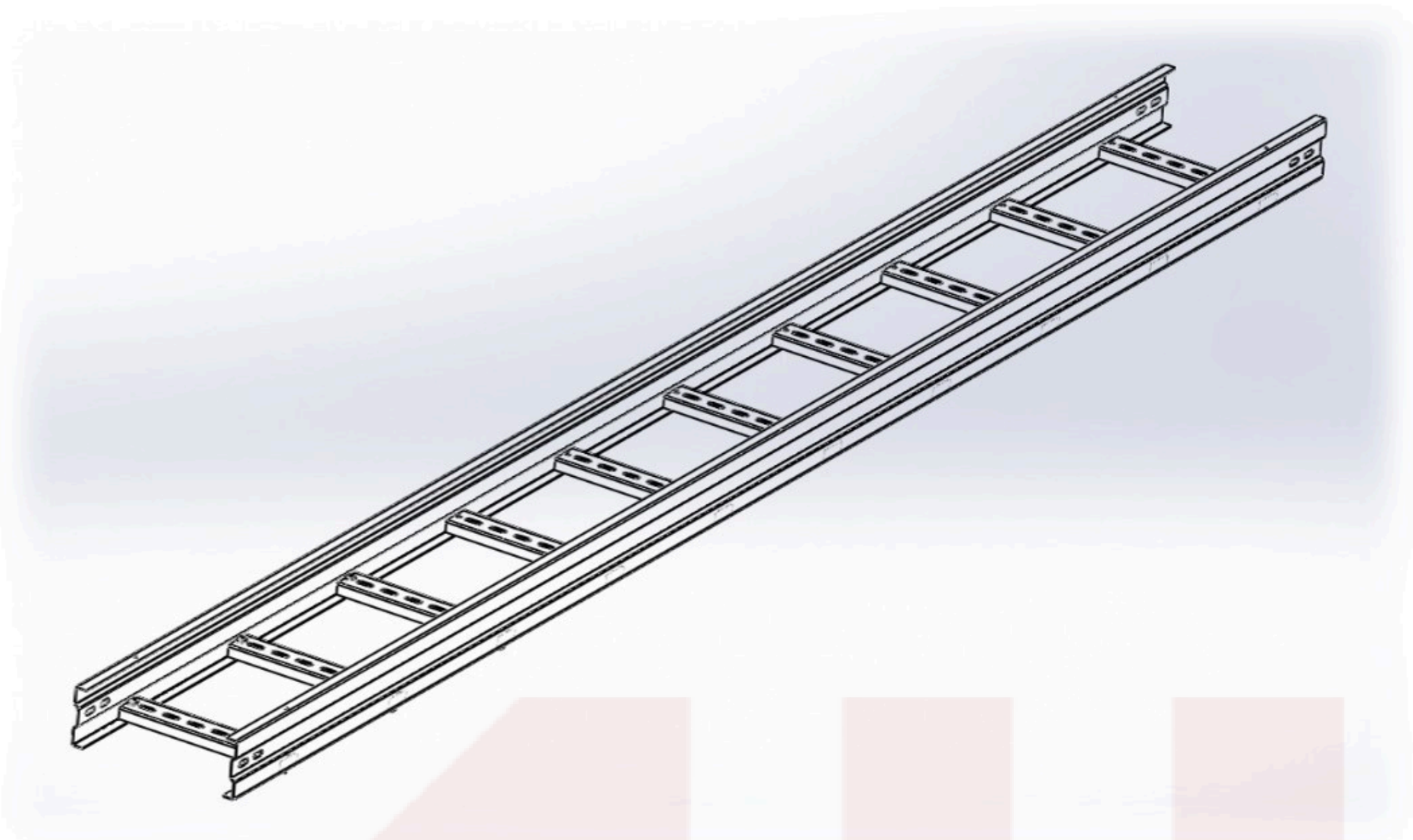

SLSG

รางเคเบิ้ลแลดเดอร์ ชุบกัลวาไนซ์

HOT-DIP GALVANIZED CABLE LADDER

- รางเคเบิ้ลแลดเดอร์ (ชุบกัลวาไนซ์) ANN มีหลายขนาดให้เลือกใช้งาน ความกว้าง ตั้งแต่ 200 - 1000 mm. ความยาว 3000 mm.
- ตัวรางผลิตจาก เหล็กแผ่นดำคุณภาพสูง ความหมา 2.0 mm. ตัวรางออกแบบและควบคุมการผลิตด้วยระบบ CNC (Computer Numerical Control)
- ลักษณะการเคลือบผิว ชุบฮอทดิพ กัลวาไนซ์ หรือ การชุบสังกะสีแบบจุ่มร้อน ที่ความหนาเฉลี่ย 45-60 ไมครอน อ้างอิงมาตรฐาน ASTM A123 / A123M
- เหมาะสำหรับงานตัดตั้งระบบสายไฟฟ้าภายในและภายนอกอาคาร ที่ต้องการความทนทานต่อทุกสภาพแวดล้อม

Standard Materials:
SPHC - Hot Rolled Mild Steel Sheet 2.0 mm.

Finishing:
Hot-Dip Galvanized finishing process through America standard Association (ASTM A123 / A123M) which the coating thickness average are 45-60 micron.

Application:
Houses run of control and power cable support system. Used for cable and wire junction, distribution and termination Designed to provide superior corrosion protection from harsh environmental conditions.

รางเคเบิ้ลแลดเดอร์ I HOT DIP GALVANIZED LADDER

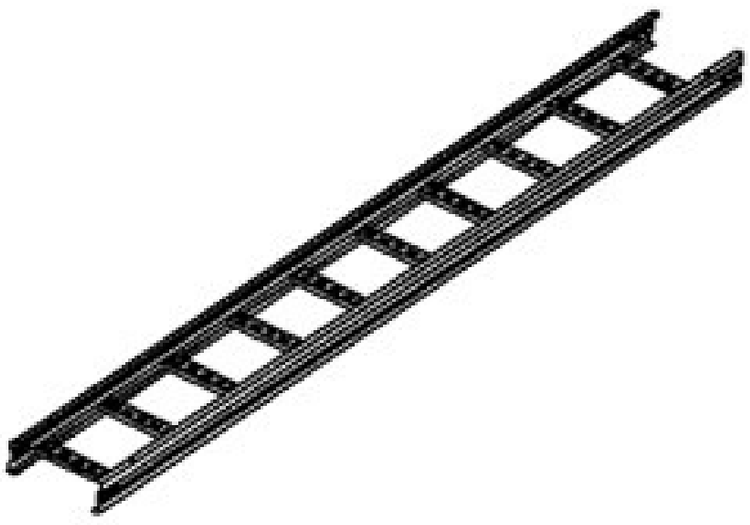

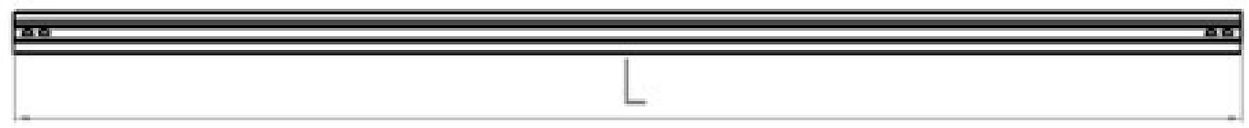

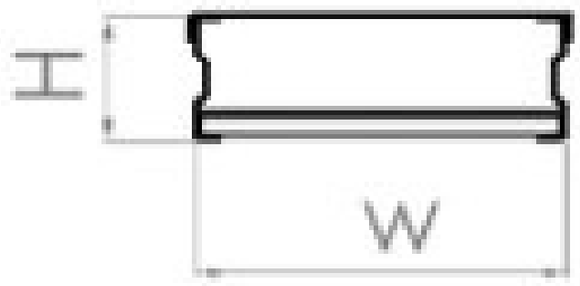

PRICE LIST

CODE	W x H x L (mm.)	Thickness (2mm.) (Bath)	COVER (2mm.) (Bath)
ALSG 0200	200 x 100 x 3000	1,416	1,700
ALSG 0300	300 x 100 x 3000	1,667	2,050
ALSG 0400	400 x 100 x 3000	1,862	2,415
ALSG 0500	500 x 100 x 3000	1,967	2,650
ALSG 0600	600 x 100 x 3000	2,110	3,020
ALSG 0700	700 x 100 x 3000	2,215	3,380
ALSG 0800	800 x 100 x 3000	2,318	3,785
ALSG 0900	900 x 100 x 3000	2,423	4,117
ALSG 1000	1000 x 100 x 3000	2,530	4,485
OVER SIZE WxH สั่งผลิตคได้ตามความต้องการ			

- **ราคานี้ยังไม่รวม vat 7% ราคาอาจมีการเปลี่ยนแแปลงโดยไม่ต้องแจ้งล่วงหน้า**
- **MAED TO ORDER STEEL (mm.) 10/12/16/20/25**
- **Hot Dip Galvanize , Stainless Steel**
- **สามารถสั่งผลิตวัคถุดิบ ขนาด สี ตามความต้องการได้**

HOT DIP GALVANIZED CABLE LADDER

ความหนา Thickness 2.0 (มม.) (mm.)

ข้องอขึ้น-ข้องอลง เคเบิ้ลแลดเดอร์ ชุบกัลวาไนซ์

VERTICAL INSIDE AND OUTSIDE AND COVER	CODE	W x H (mm.)	Thickness (2mm.) / Unit Price (Bath)	
			2.0	COVER
ALIG / ALOG 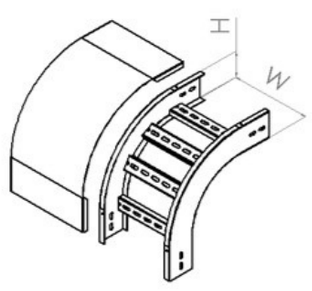 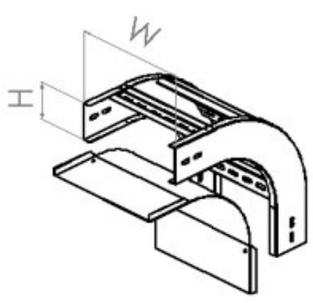	ALIG / ALOG 0200	200 x 100	590	1,085
	ALIG / ALOG 0300	300 x 100	675	1,430
	ALIG / ALOG 0400	400 x 100	780	1,800
	ALIG / ALOG 0500	500 x 100	870	2,185
	ALIG / ALOG 0600	600 x 100	935	2,500
	ALIG / ALOG 0700	700 x 100	1,030	3,250
	ALIG / ALOG 0800	800 x 100	1,130	3,750
	ALIG / ALOG 0900	900 x 100	1,230	4,250
	ALIG / ALOG 1000	1000 x 100	1,335	
OVER SIZE WxH สั่งผลิตคได้ตามความต้องการ				

ข้องอฉาก 90° เคเบิ้ลแลดเดอร์ ชุบกัลวาไนซ์

HORIZONTAL BEND 90° AND COVER	CODE	W x H x L (mm.)	Thickness (mm.) / Unit Price (Bath)	
			2.0	COVER
ALEG 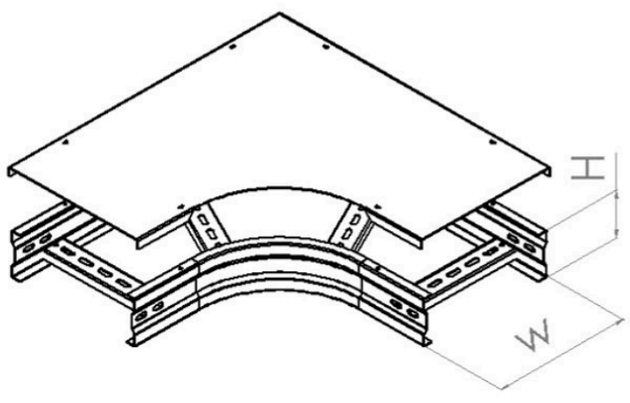	ALEG 0200	200 x 100 x 525	470	935
	ALEG 0300	300 x 100 x 625	555	1,300
	ALEG 0400	400 x 100 x 725	646	1,685
	ALEG 0500	500 x 100 x 825	750	2,035
	ALEG 0600	600 x 100 x 925	850	2,400
	ALEG 0700	700 x 100 x 1025	935	2,785
	ALEG 0800	800 x 100 x 1125	1,030	3,095
	ALEG 0900	900 x 100 x 1225	1,105	3,600
	ALEG 1000	1000 x 100 x 1325	1,180	4,015
OVER SIZE WxHxL สั่งผลิตคได้ตามความต้องการ				

ราคานี้ยังไม่รวม vat 7% ราคาอาจมีการเปลี่ยนแแปลงโดยไม่ต้องแจ้งล่วงหน้า

HOT DIP GALVANIZED CABLE LADDER

ความหนา Thickness 2.0 **(มม.) (mm.)**

สามทาง เคเบิ้ลแลดเดอร์ ชุบกัลวาไนซ์

HORIZONTAL TEE AND COVER	CODE	W x H x L (mm.)	Thickness (mm.) / Unit Price (Bath)	
			2.0	COVER
ALTG 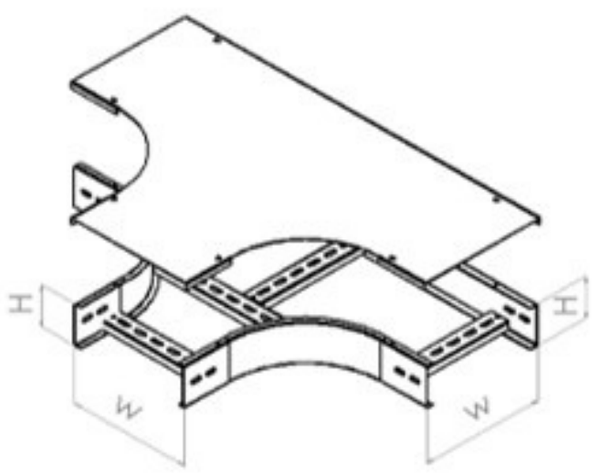	ALTG 0200	200 x 100 x 850	705	1,685
	ALTG 0300	300 x 100 x 950	836	2,035
	ALTG 0400	400 x 100 x 1050	970	2,400
	ALTG 0500	500 x 100 x 1150	1,115	2,650
	ALTG 0600	600 x 100 x 1250	1,260	3,000
	ALTG 0700	700 x 100 x 1350	1,420	3,385
	ALTG 0800	800 x 100 x 1450	1,555	3,750
	ALTG 0900	900 x 100 x 1550	1,686	4,100
	ALTG 1000	1000 x 100 x 1650	1,815	4,450
OVER SIZE WxHxL สั่งผลิตคได้ตามความต้องการ				

สี่ทาง เคเบิ้ลแลดเดอร์ ชุบกัลวาไนซ์

HORIZONTAL BEND WITH COVER	CODE	W x H x L (mm.)	Thickness (mm.) / Unit Price (Bath)	
			2.0	COVER
ALXG 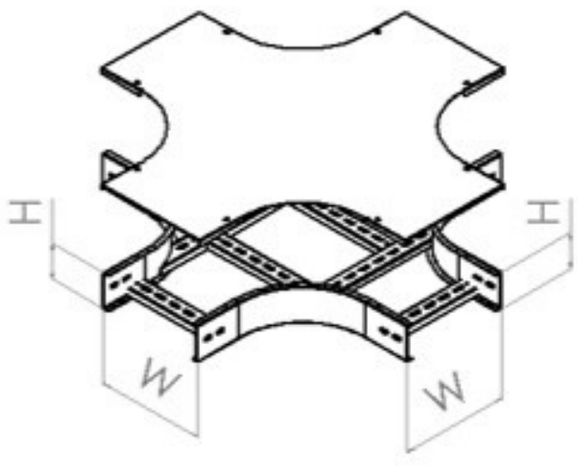	ALXG 0200	200 x 100 x 850	935	2,150
	ALXG 0300	300 x 100 x 950	1,115	2,650
	ALXG 0400	400 x 100 x 1050	1,280	3,115
	ALXG 0500	500 x 100 x 1150	1,335	3,595
	ALXG 0600	600 x 100 x 1250	1,455	4,100
	ALXG 0700	700 x 100 x 1350	1,605	4,600
	ALXG 0800	800 x 100 x 1450	1,771	5,180
	ALXG 0900	900 x 100 x 1550	1,935	5,585
	ALXG 1000	1000 x 100 x 1650	2,095	6,650
OVER SIZE WxHxL สั่งผลิตคได้ตามความต้องการ				

ราคานี้ยังไม่รวม vat 7% ราคาอาจมีการเปลี่ยนแแปลงโดยไม่ต้องแจ้งล่วงหน้า

เคเบิ้ลแลดเดอร์ ชุบกัลวาไนซ์

ข้อลดเคเบิ้ลแลดเดอร์ ชุบกัลวาไนซ์

HORIZONTAL REDUCE AND COVER	CODE	W x H (mm.)	Thickness (mm.) / Unit Price (Bath)	
			2.0	COVER
ALYG 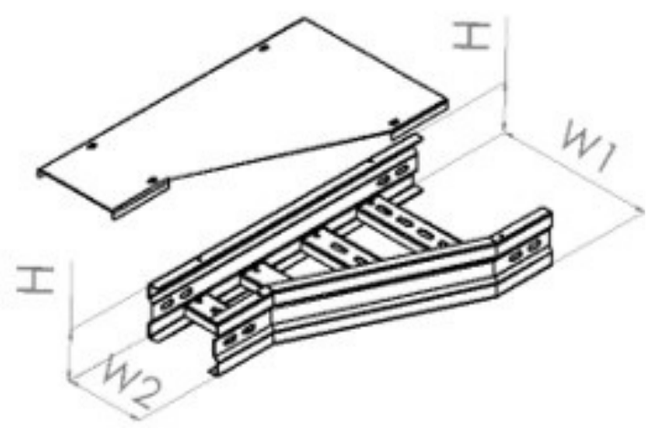	ALYG 0200	200 x 100	835	985
	ALYG 0300	300 x 100	885	1,385
	ALYG 0400	400 x 100	925	1,695
	ALYG 0500	500 x 100	995	2,045
	ALYG 0600	600 x 100	1,150	2,335
	ALYG 0700	700 x 100	1,225	2,765
	ALYG 0800	800 x 100	1,350	3,150
	ALYG 0900	900 x 100	1,450	3,450
	ALYG 1000	1000 x 100	1,650	3,650
OVER SIZE WxH สั่งผลิตคได้ตามความต้องการ				

คานล็อค เคเบิ้ลแลดเดอร์ ชุบกัลวาไนซ์

CONNECTOR SYSTEM	CODE	WITH (mm.)	Thickness (mm.) / Unit Price (Bath)
			2.0
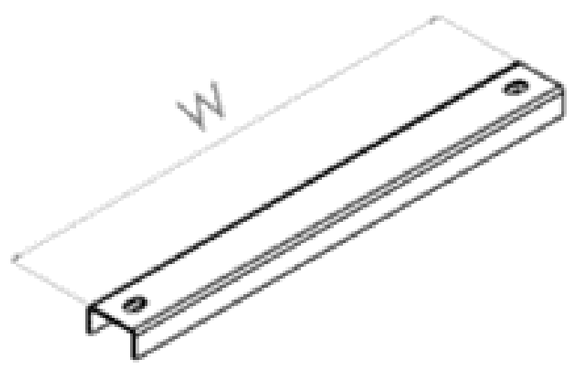	ALUG 0200	200	95
	ALUG 0300	300	120
	ALUG 0400	400	165
	ALUG 0500	500	215
	ALUG 0600	600	250
	ALUG 0700	700	295
	ALUG 0800	800	332
	ALUG 0900	900	350
	ALUG 1000	1000	375
OVER SIZE สั่งผลิตคได้ตามความต้องการ			

ราคานี้ยังไม่รวม vat 7% ราคาอาจมีการเปลี่ยนแแปลงโดยไม่ต้องแจ้งล่วงหน้า

แผ่นปิดหัวท้ายเคเบิ้ลแลดเดอร์ ชุบกัลวาไนซ์

BLIND ENDS	CODE	W x H (mm.)	Thickness (mm.) / Unit Price (Bath)
			2.0
ALNG 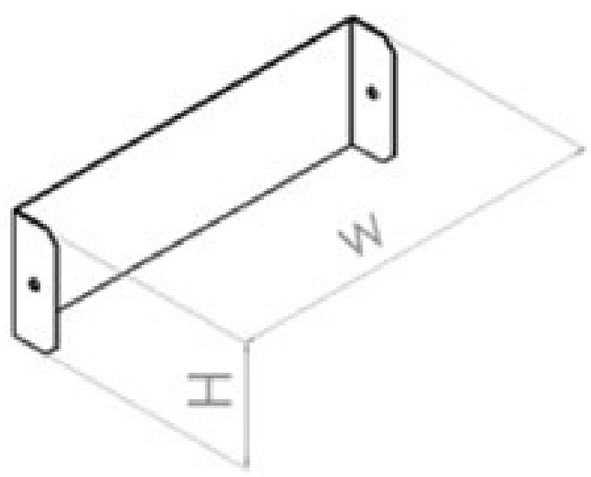	ALNG 0200	200	120
	ALNG 0300	300	142
	ALNG 0400	400	166
	ALNG 0500	500	190
	ALNG 0600	600	215
	ALNG 0700	700	240
	ALNG 0800	800	260
	ALNG 0900	900	280
	ALNG 1000	1000	310
OVER SIZE WxH สั่งผลิตคได้ตามความต้องการ			

แป้นรองรับเคเบิ้ลแลดเดอร์ ชุบกัลวาไนซ์

HORIZONTAL REDUCE AND COVER	**CODE**	**W x H (mm.)**	**Thickness (mm.) / Unit Price (Bath)**
			2.0
ALBG 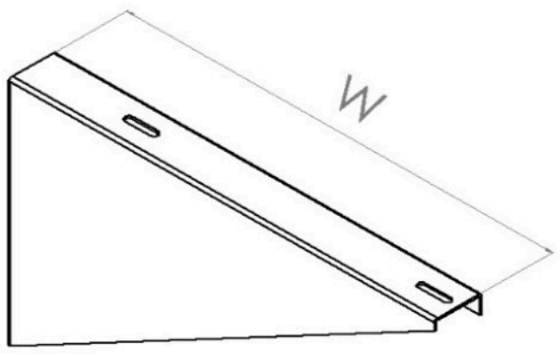	ALBG 0200	200	175
	ALBG 0300	300	240
	ALBG 0400	400	300
	ALBG 0500	500	350
	ALBG 0600	600	415
	ALBG 0700	700	490
	ALBG 0800	800	555
	ALBG 0900	900	660
	ALBG 1000	1000	730
OVER SIZE WxH สั่งผลิตคได้ตามความต้องการ			

ราคานี้ยังไม่รวม vat 7% ราคาอาจมีการเปลี่ยนแแปลงโดยไม่ต้องแจ้งล่วงหน้า

อุปกรณ์เคเบิ้ลแลดเดอร์ ชุบกัลวาไนซ์ I CONNECTOR SYSTEM ALZG

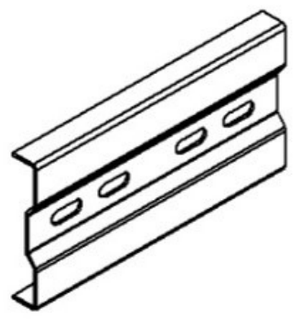

ข้อต่อตรง
รหัส / ALZG 0001
ราคา / 62

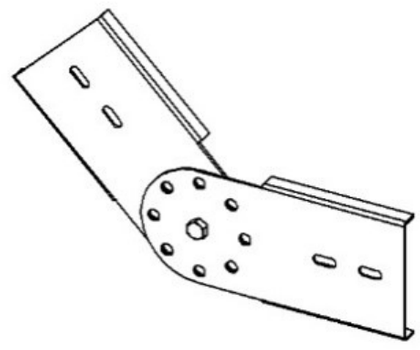

ข้อต่อโยกขึ้นลง
รหัส / ALZG 0002
ราคา / 118

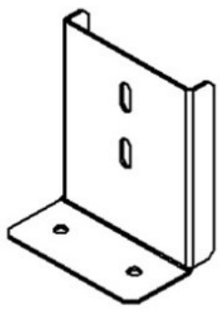

ข้อต่อลงตู้
รหัส / ALZG 0003
ราคา / 90

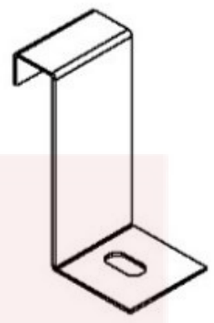

ข้อยึดเพดาน
รหัส / ALZG 0004
ราคา / 38

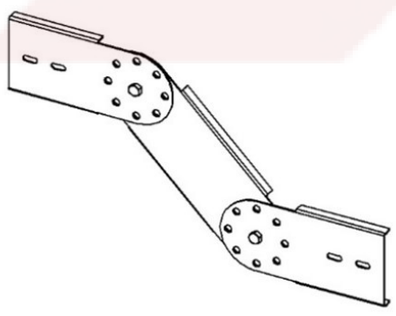

ข้อโยกคอม้า
รหัส / ALZG 0005
ราคา / 294

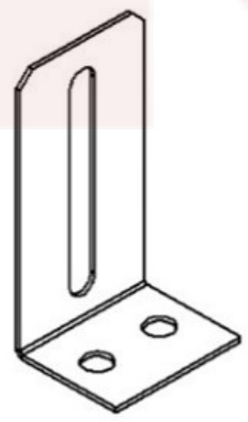

แป้นยึดกำแพง
รหัส / ALZG 0006
ราคา / 60

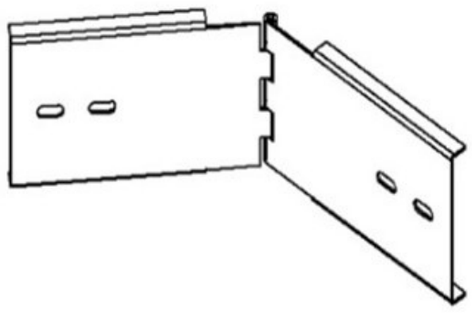

ข้อต่อบานพับ
รหัส / ALZG 0007
ราคา / 165

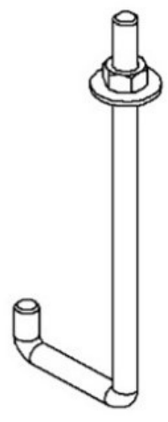

เจล็อค
รหัส ALZG 0008
ราคา / 71

ราคานี้ยังไม่รวม vat 7% ราคาอาจมีการเปลี่ยนแแปลงโดยไม่ต้องแจ้งล่วงหน้า

รางเคเบิ้ลเทรย์ HOT DIP GALVANIZED CABLE TRAY

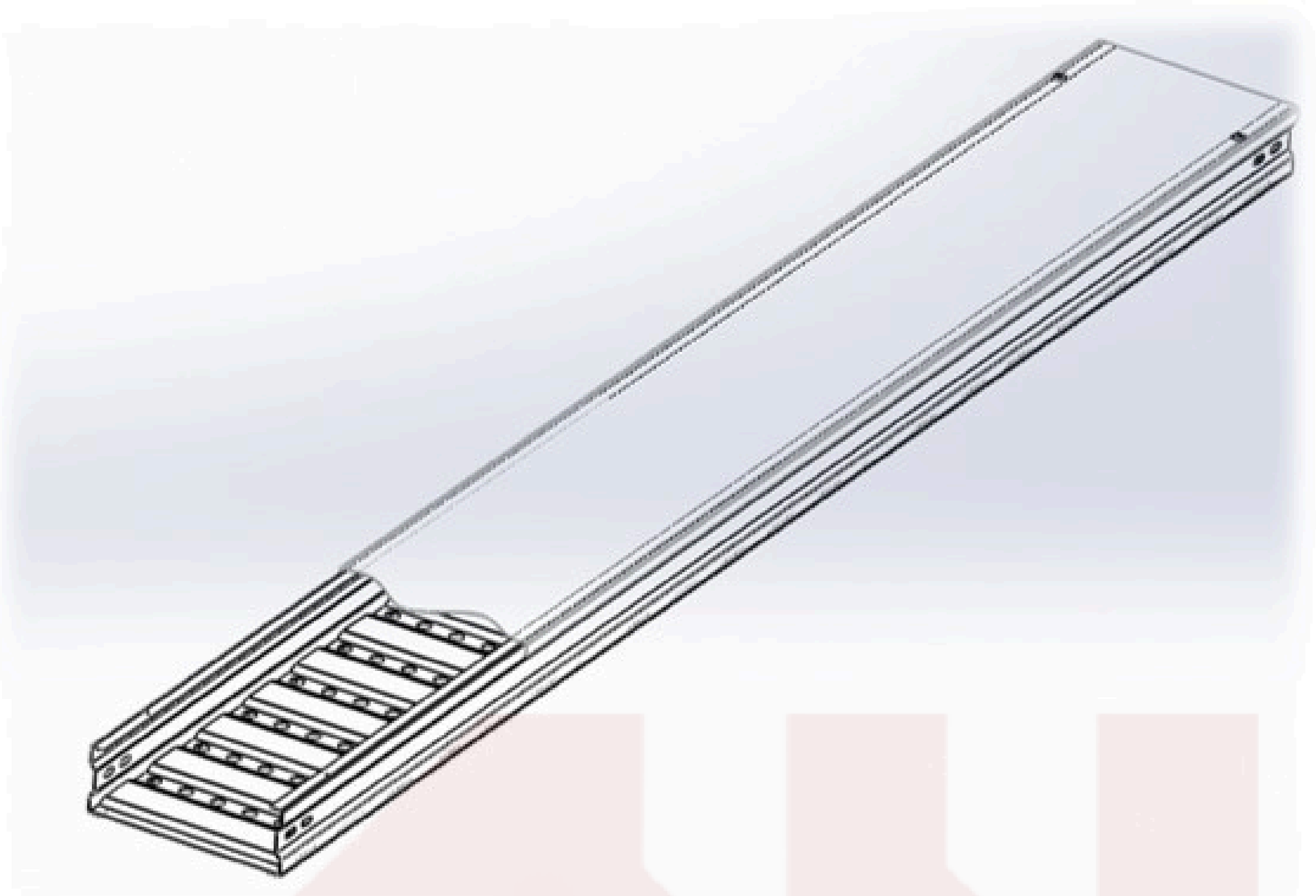

ATSG

รางเคเบิ้ลเทรย์ ชุบกัลวาไนซ์

HOT-DIP GALVANIZED CABLE TRAY

- รางเคเบิ้ลเทรย์ (ชุบกัลวาไนซ์) ANN มีหลายขนาดให้เลือกใช้งาน ความกว้าง ตั้งแต่ 200 - 1000 mm. ความยาว 3000 mm.
- ตัวรางผลิตจาก เหล็กแผ่นดำคุณภาพสูง ความหมา 2.0 mm. ตัวรางออกแบบและควบคุมการผลิตด้วยระบบ CNC (Computer Numerical Control)
- ลักษณะการเคลือบผิว ชุบฮอทดิพ กัลวาไนซ์ หรือ การชุบสังกะสีแบบจุ่มร้อน ที่ความหนาเฉลี่ย 45-60 ไมครอน อ้างอิงมาตรฐาน ASTM A123 / A123M
- เหมาะสำหรับงานตัดตั้งระบบสายไฟฟ้าภายในและภายนอกอาคาร ที่ต้องการความทนทานต่อทุกสภาพแวดล้อม

Standard Materials:

SPHC - Hot Rolled Mild Steel Sheet 2.0 mm.

Finishing:

Hot-Dip Galvanized finishing process through America standard Association (ASTM A123 / A123M) which the coating thickness average are 45-60 micron.

Application:

Houses run of control and power cable support system. Used for cable and wire junction, distribution and termination Designed to provide superior corrosion protection from harsh environmental conditions.

รางเคเบิ้ลเทรย์ HOT DIP GALVANIZED CABLE TRAY

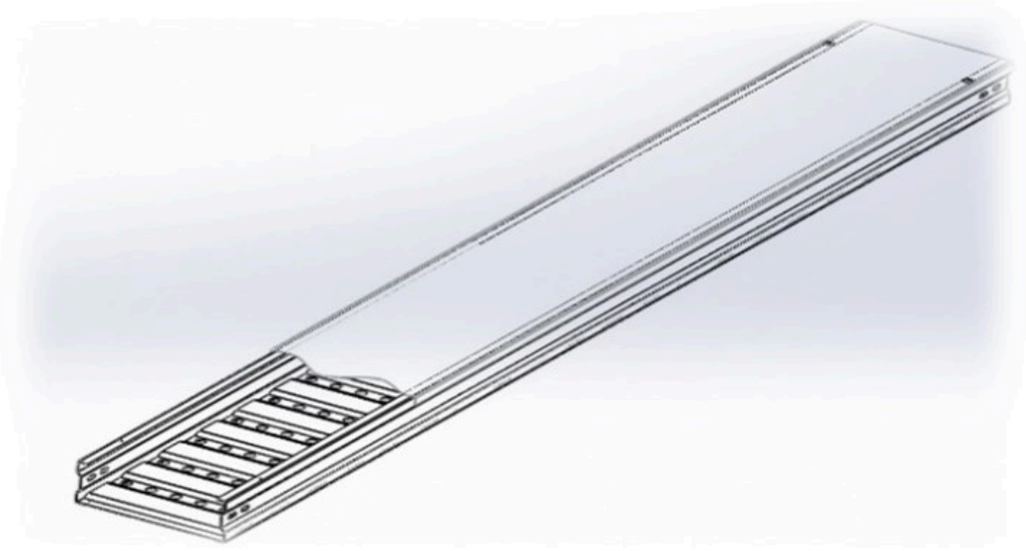

PRICE LIST

CODE	W x H x L (mm.)	Thickness (mm.) / Unit Price (Bath)		
		1.6	2.0	COVER 2MM.
ATSG 0200	200 x 100 x 2440	2,090	2,395	1,250
ATSG 0300	300 x 100 x 2440	2,470	2,900	1,525
ATSG 0400	400 x 100 x 2440	2,840	3,287	2,050
ATSG 0500	500 x 100 x 2440	3,220	3,515	2,485
ATSG 0600	600 x 100 x 2440	-	3,790	2,875
ATSG 0700	700 x 100 x 2440	-	4,135	3,315
ATSG 0800	800 x 100 x 2440	-	4,465	3,700
ATSG 0900	900 x 100 x 2440	-	4,845	4,085
ATSG 1000	1000 x 100 x 2440	-	5,225	4,615
OVER SIZE WxHxL สั่งผลิตคได้ตามความต้องการ				

- ราคานี้ยังไม่รวม vat 7% ราคาอาจมีการเปลี่ยนแแปลงโดยไม่ต้องแจ้งล่วงหน้า
- MAED TO ORDER STEEL (mm.) 10/12/16/20/25
- Hot Dip Galvanize , Stainless Steel
- สามารถสั่งผลิตวัคถุดิบ ขนาด สี ตามความต้องการได้

HOT DIP GALVANIZED CABLE LADDER

ความหนา
Thickness 1.6/2.0 **(มม.)**
(mm.)

ข้องอขึ้น เคเบิ้ลเทรย์ ชุบกัลวาไนซ์

VERTICAL INSIDE AND COVER	CODE	W x H x L (mm.)	Thickness (mm.) / Unit Price (Bath)		
			1.6	2.0	COVER 2 MM.
ATIG 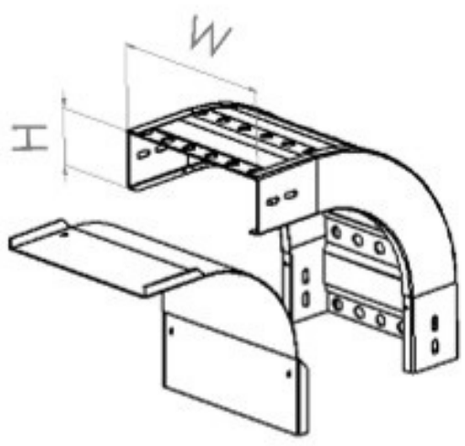	ATIG 0200	200 x 100	750	930	950
	ATIG 0300	300 x 100	900	1,130	1,350
	ATIG 0400	400 x 100	995	1,250	1,750
	ATIG 0500	500 x 100	1085	1,385	2,050
	ATIG 0600	600 x 100	-	1,600	2,500
	ATIG 0700	700 x 100	-	1,800	2,950
	ATIG 0800	800 x 100	-	1,935	3,350
	ATIG 0900	900 x 100	-	2,100	3,950
	ATIG 1000	1000 x 100	-	2,300	4,400
OVER SIZE WxHxL สั่งผลิตคได้ตามความต้องการ					

ข้องอลง เคเบิ้ลเทรย์ ชุบกัลวาไนซ์

VERTICAL OUTSIDE AND COVER	CODE	W x H (mm.)	Thickness (mm.) / Unit Price (Bath)		
			1.6	2.0	COVER 2MM.
ATOG 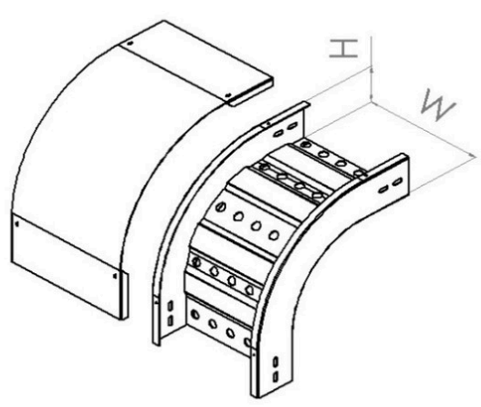	ATOG 0200	200 x 100	750	930	950
	ATOG 0300	300 x 100	900	1,130	1,350
	ATOG 0400	400 x 100	995	1,250	1,750
	ATOG 0500	500 x 100	1085	1,385	2,050
	ATOG 0600	600 x 100	-	1,600	2,500
	ATOG 0700	700 x 100	-	1,800	2,950
	ATOG 0800	800 x 100	-	1,935	3,350
	ATIG / ATOG 0900	900 x 100	-	2,100	3,950
	ATIG / ATOG 1000	1000 x 100	-	2,300	4,400
OVER SIZE WxH สั่งผลิตคได้ตามความต้องการ					

ราคานี้ยังไม่รวม vat 7% ราคาอาจมีการเปลี่ยนแแปลงโดยไม่ต้องแจ้งล่วงหน้า

HOT DIP GALVANIZED CABLE LADDER

ความหนา Thickness 1.6/2.0 (มม.) (mm.)

ข้องอฉาก 90° เคเบิ้ลแลดเดอร์ ชุบกัลวาไนซ์

HORIZONTAL BEND 90° AND COVER	CODE	W x H (mm.)	Thickness (mm.) / Unit Price (Bath)		
			1.6	2.0	COVER 2MM.
ALTG 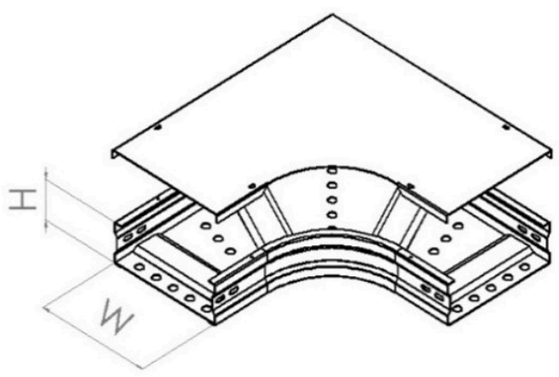	ALTG 0200	200 x 100	995	1,100	950
	ALTG 0300	300 x 100	1,285	1,420	1,350
	ALTG 0400	400 x 100	1,615	1,850	1,750
	ALTG 0500	500 x 100	1,950	2,150	2,050
	ALTG 0600	600 x 100	-	2,310	2,500
	ALTG 0700	700 x 100	-	2,750	2,950
	ALTG 0800	800 x 100	-	3,285	3,350
	ALTG 0900	900 x 100	-	3,850	3,950
	ALTG 1000	1000 x 100	-	4,450	4,400
OVER SIZE WxH สั่งผลิตคได้ตามความต้องการ					

สามทางเคเบิ้ลเทรย์ ชุบกัลวาไนซ์

HORIZONTAL TEE AND COVER	CODE	W x H x L (mm.)	Thickness (mm.) / Unit Price (Bath)		
			1.6	2.0	COVER 2MM.
ATTG 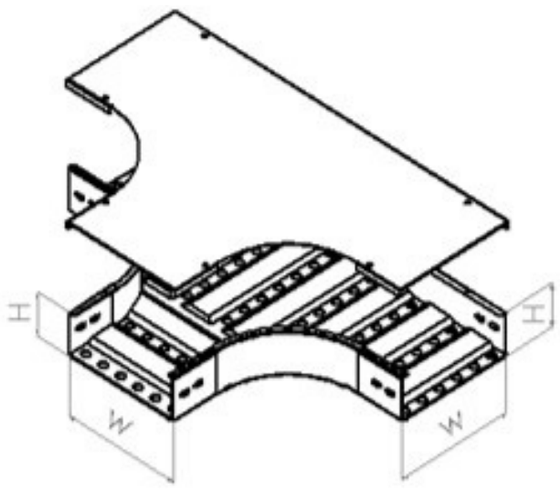	ATTG 0200	200 x 100 x 850	1,250	1,400	1,950
	ATTG 0300	300 x 100 x 950	1,550	1,785	2,400
	ATTG 0400	400 x 100 x 1050	1,885	2,185	2,800
	ATTG 0500	500 x 100 x 1150	2,215	2,450	3,100
	ATTG 0600	600 x 100 x 1250	-	2,650	3,550
	ATTG 0700	700 x 100 x 1350	-	3,150	4,000
	ATTG 0800	800 x 100 x 1450	-	3,700	4,385
	ATTG 0900	900 x 100 x 1550	-	4,150	4,850
	ATTG 1000	1000 x 100 x 1650	-	4,850	5,150
OVER SIZE WxH สั่งผลิตคได้ตามความต้องการ					

ราคานี้ยังไม่รวม vat 7% ราคาอาจมีการเปลี่ยนแแปลงโดยไม่ต้องแจ้งล่วงหน้า

HOT DIP GALVANIZED CABLE LADDER

ความหนา Thickness 1.6/2.0 (มม.) (mm.)

สามทางเคเบิ้ลเทรย์ ชุบกัลวาไนซ์

HORIZONTAL CROSS AND COVER	CODE	W x H x L (mm.)	Thickness (mm.) / Unit Price (Bath)		
			1.6	2.0	COVER 2 MM.
ATXG 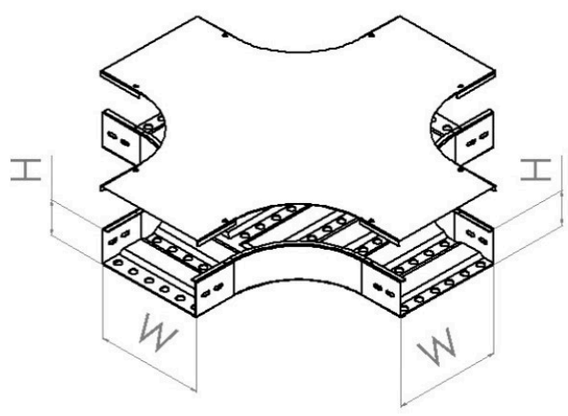	ATXG 0200	200 x 100 x 850	1,300	1,500	2,515
	ATXG 0300	300 x 100 x 950	1,615	1,850	3,125
	ATXG 0400	400 x 100 x 1050	2,000	2,250	3,650
	ATXG 0500	500 x 100 x 1150	2,350	2,550	4,250
	ATXG 0600	600 x 100 x 1250	-	2,800	4,800
	ATXG 0700	700 x 100 x 1350	-	3,400	5,350
	ATXG 0800	800 x 100 x 1450	-	3,950	6,000
	ATXG 0900	900 x 100 x 1550	-	4,500	6,500
	ATXG 1000	1000 x 100 x 1650	-	5,050	7,150
OVER SIZE WxHxL สั่งผลิตคได้ตามความต้องการ					

ข้อลดเคเบิ้ลเทรย์ ชุบกัลวาไนซ์

HORIZONTAL REDUCE AND COVER	CODE	W2x H (mm.)	Thickness (mm.) / Unit Price (Bath)	
			2.0	COVER
AHXG 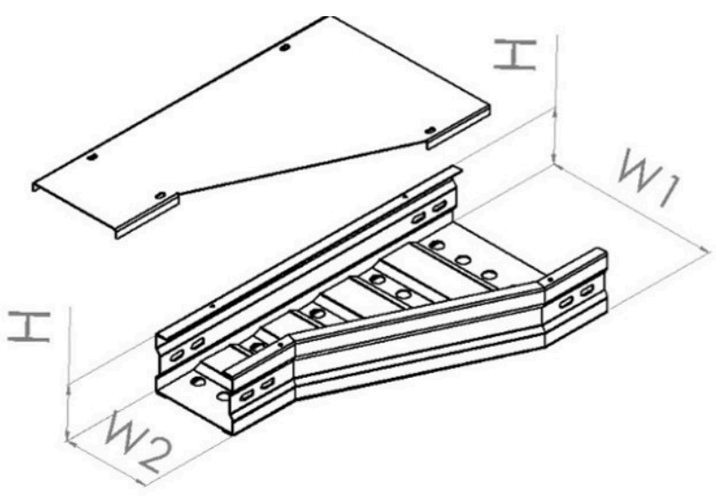	AHRG 0200	200 x 100	835	985
	AHRG 0300	300 x 100	885	1,385
	AHRG 0400	400 x 100	925	1,695
	AHRG 0500	500 x 100	995	2,045
	AHRG 0600	600 x 100	1,150	2,335
	AHRG 0700	700 x 100	1,225	2,765
	AHRG 0800	800 x 100	1,350	3,150
	AHRG 0900	900 x 100	1,450	3,450
	AHRG 1000	1000 x 100	1,650	3,650
OVER SIZE W2xH สั่งผลิตคได้ตามความต้องการ				

ราคานี้ยังไม่รวม vat 7% ราคาอาจมีการเปลี่ยนแแปลงโดยไม่ต้องแจ้งล่วงหน้า

คานล็อค เคเบิ้ลเทรย์ ชุบกัลวาไนซ์

CONNECTOR SYSTEM	CODE	WITH (mm.)	Thickness (mm.) / Unit Price (Bath)
			2.0
ATUG 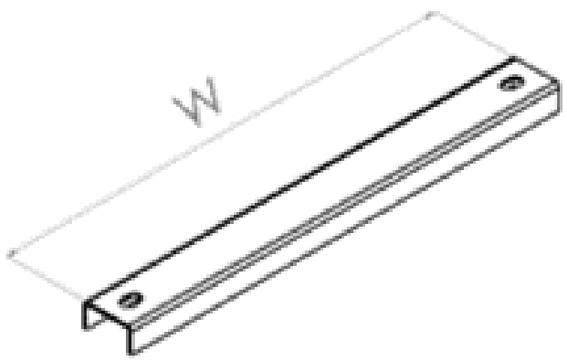	ATUG 0200	200	115
	ATUG 0300	300	142
	ATUG 0400	400	190
	ATUG 0500	500	250
	ATUG 0600	600	285
	ATUG 0700	700	351
	ATUG 0800	800	380
	ATUG 0900	900	408
	ATUG 1000	1000	437
OVER SIZE W สั่งผลิตคได้ตามความต้องการ			

BLIND ENDS	CODE	WITH (mm.)	Thickness (mm.) / Unit Price (Bath)
			2.0
ATNG 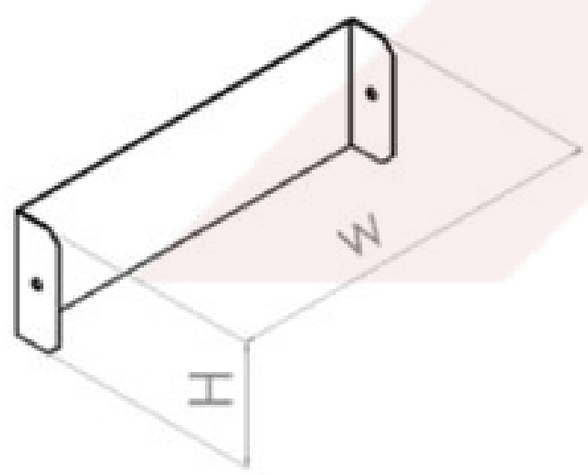	ATUG 0200	200	80
	ATUG 0300	300	110
	ATUG 0400	400	125
	ATUG 0500	500	150
	ATUG 0600	600	175
	ATUG 0700	700	200
	ATUG 0800	800	235
	ATUG 0900	900	260
	ATUG 1000	1000	275
OVER SIZE W สั่งผลิตคได้ตามความต้องการ			

BRACKETS SUPPORT	CODE	WITH (mm.)	Thickness (mm.) / Unit Price (Bath)
			2.0
ATBG 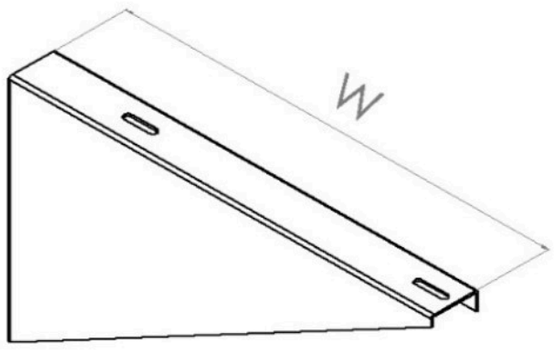	ATUG 0200	200	230
	ATUG 0300	300	250
	ATUG 0400	400	300
	ATUG 0500	500	350
	ATUG 0600	600	485
	ATUG 0700	700	515
	ATUG 0800	800	585
	ATUG 0900	900	615
	ATUG 1000	1000	685
OVER SIZE W สั่งผลิตคได้ตามความต้องการ			

อุปกรณ์เคเบิ้ลเทรย์ ชุบกัลวาไนซ์ I CONNECTOR SYSTEM ALZG

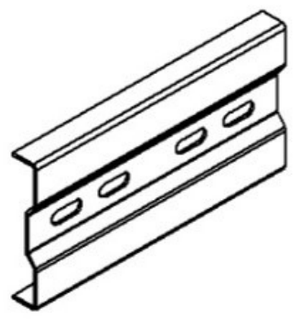

ข้อต่อตรง
รหัส / ALZG 0001
ราคา / 62

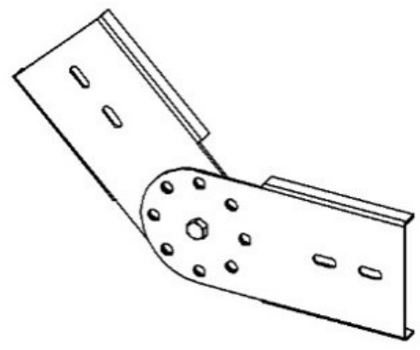

ข้อต่อโยกขึ้นลง
รหัส / ALZG 0002
ราคา / 118

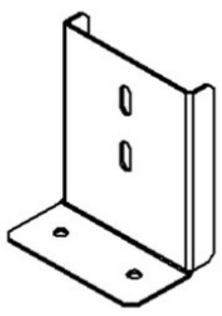

ข้อต่อลงตู้
รหัส / ALZG 0003
ราคา / 90

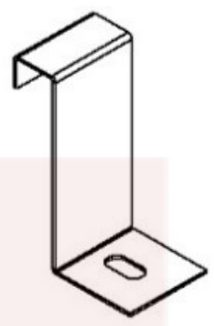

ข้อยึดเพดาน
รหัส / ALZG 0004
ราคา / 38

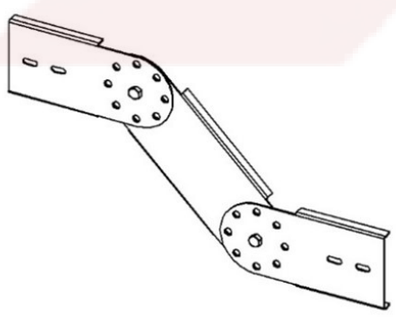

ข้อโยกคอม้า
รหัส / ALZG 0005
ราคา / 294

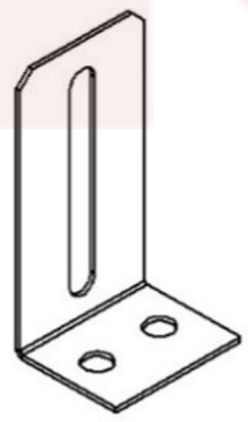

แป้นยึดกำแพง
รหัส / ALZG 0006
ราคา / 60

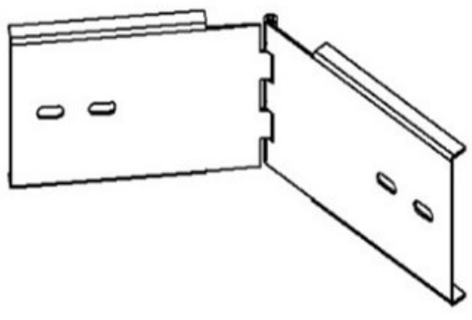

ข้อต่อบานพับ
รหัส / ALZG 0007
ราคา / 165

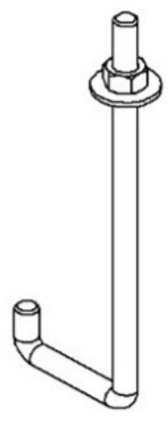

เจล็อค
รหัส ALZG 0008
ราคา / 71

ราคานี้ยังไม่รวม vat 7% ราคาอาจมีการเปลี่ยนแแปลงโดยไม่ต้องแจ้งล่วงหน้า

รางเทรย์งานเบา (แบบเจาะรูระบายอากาศ) I CABLE TRAY PERFORATED

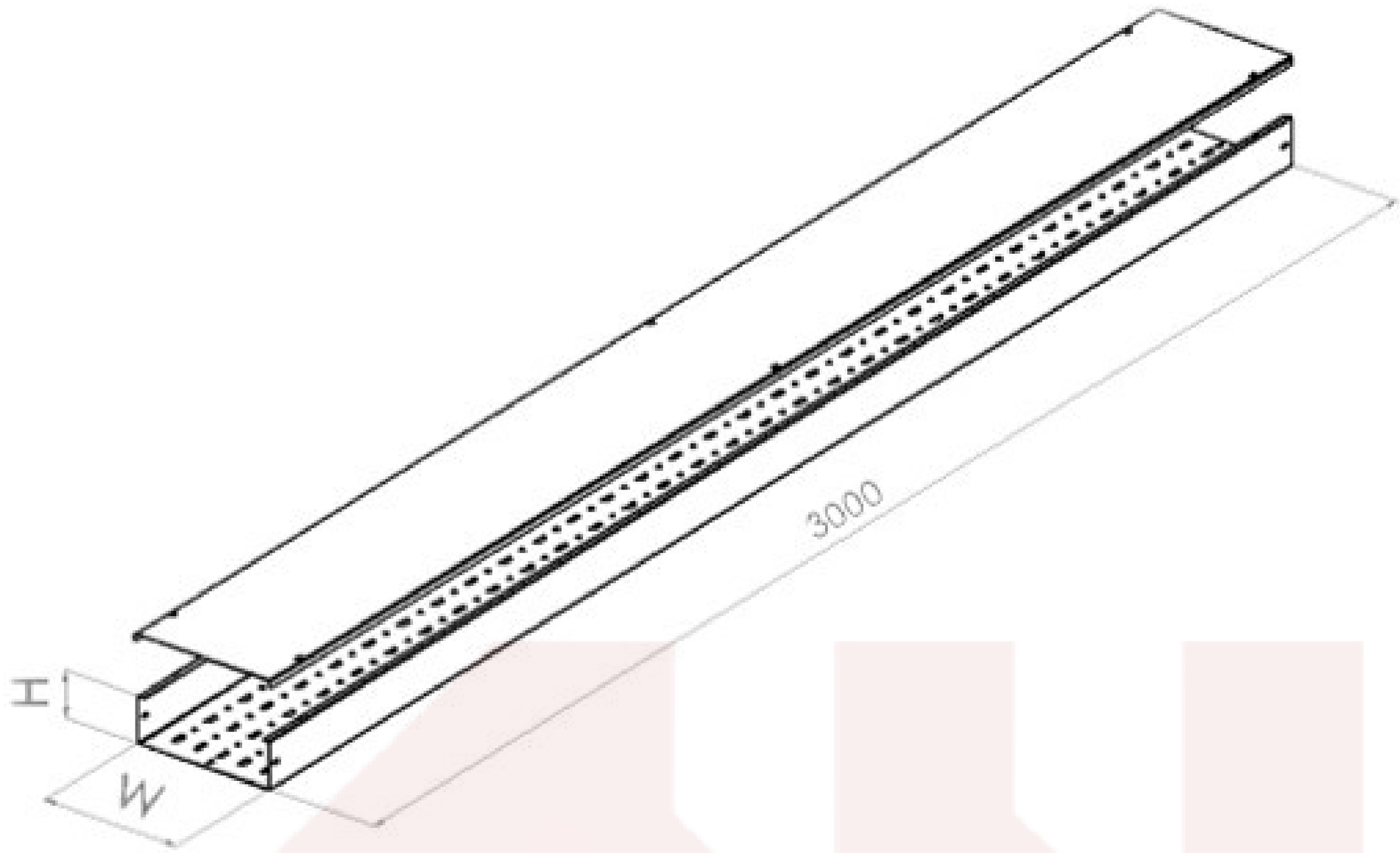

SCTG

รางเทรย์งานเบา (แบบเจาะรูระบายอากาศ) ชุบกัลวาไนซ์

STEEL CABLE TRAY PERFORATED

- รางเทรย์งานเบา (แบบเจาะรูระบายอากาศ) (ชุบกัลวาไนซ์) ANN มีหลายขนาดให้เลือกใช้งาน

ความกว้าง ตั้งแต่ 200 - 1000 mm. ความยาว 3000 mm.

- ตัวรางผลิตจาก เหล็กแผ่นดำคุณภาพสูง ความหมา 2.0 mm.

ตัวรางออกแบบและควบคุมการผลิตด้วยระบบ CNC
(Computer Numerical Control)

- ลักษณะการเคลือบผิว ชุบฮอทดิพ กัลวาไนซ์ หรือ การชุบสังกะสีแบบจุ่มร้อน ที่ความหนาเฉลี่ย 45-60 ไมครอน

อ้างอิงมาตรฐาน ASTM A123 / A123M

- เหมาะสำหรับงานตัดตั้งระบบสายไฟฟ้าภายในและภายนอกอาคารที่ต้องการความทนทานต่อทุกสภาพเวดล้อม

Standard Materials:
SPHC - Hot Rolled Mild Steel Sheet 2.0 mm.

Finishing:
Hot-Dip Galvanized finishing process through America standard Association (ASTM A123 / A123M)
which the coating thickness average are 45-60 micron.

Application:
Houses run of control and power cable support system.
Used for cable and wire junction, distribution and termination
Designed to provide superior corrosion protection from harsh environmental conditions.

รางเทรย์งานเบา (แบบเจาะรูระบายอากาศ) I PERFORATED CABLE TRAY

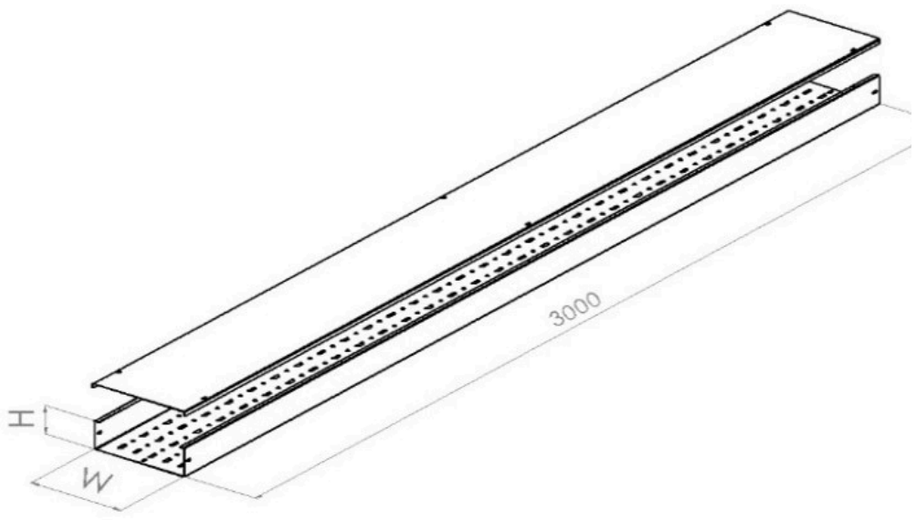

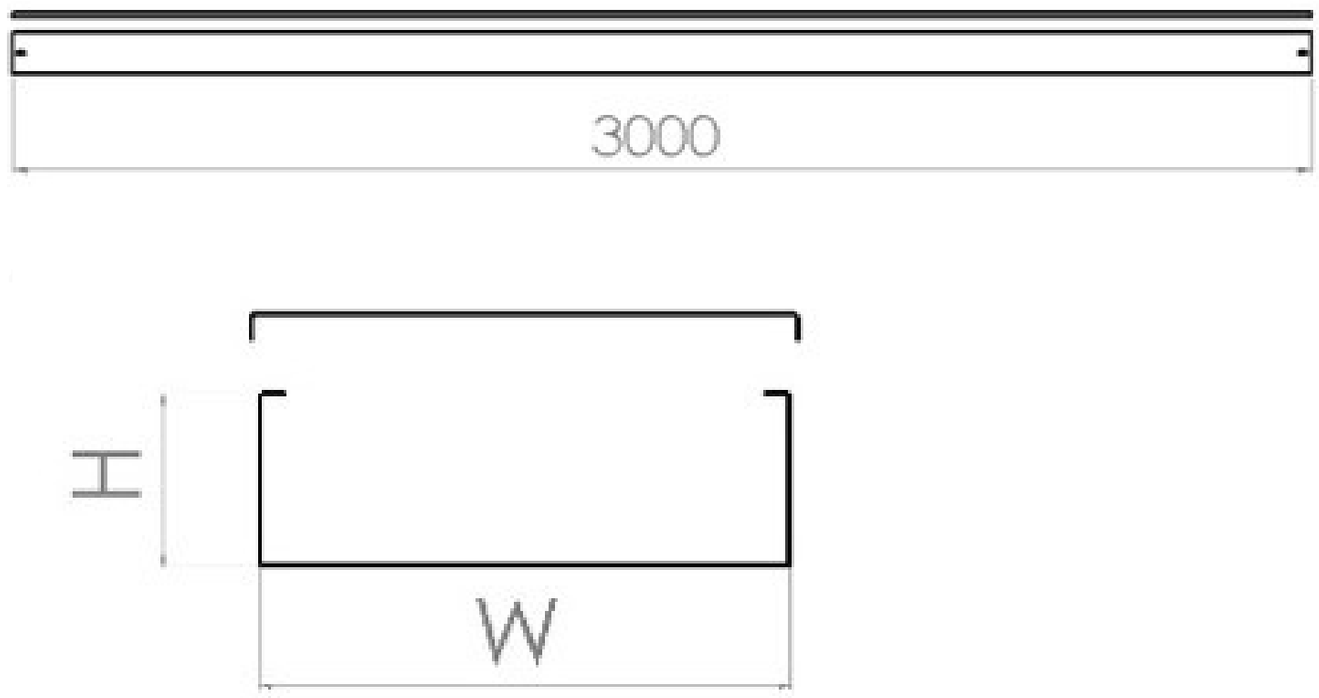

PRICE LIST

CODE	W x H x L (mm.)	Thickness (mm.) / Unit Price (Bath)			
		1.6	COVER 1.6	2.0	COVER 2.0
SCTG 0050	50 x 50 x 3000	1,050	1,000	1,300	1,150
ATSG 0075	50 x 50 x 3000	1,350	1,100	1,450	1,250
ATSG 0100	100 x 50 x 3000	1,850	1,200	2,200	1,350
ATSG 0150	150 x 50 x 3000	2,100	1,500	2,450	1,650
ATSG 0200	200 x 50 x 3000	2,350	1,750	2,850	1,950
ATSG 0300	300 x 50 x 3000	2,850	1,950	3,350	2,550
ATSG 0400	400 x 50 x 3000	3,250	2,650	4,050	3,150
ATSG 0500	500 x 50 x 3000	3,754	2,950	4,535	3,450
OVER SIZE WxHxL สั่งผลิตคได้ตามความต้องการ					

- ราคานี้ยังไม่รวม vat 7% ราคาอาจมีการเปลี่ยนแแปลงโดยไม่ต้องแจ้งล่วงหน้า
- MAED TO ORDER STEEL (mm.) 10/12/16/20/25
- Hot Dip Galvanize , Stainless Steel
- สามารถสั่งผลิตวัคถุดิบ ขนาด สี ตามความต้องการได้

HOT DIP GALVANIZED PERFORATED CABLE TRAY

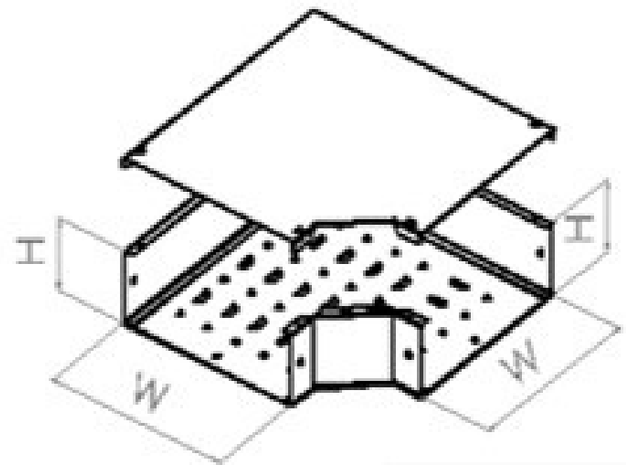

HORIZONTAL ELBOW 90

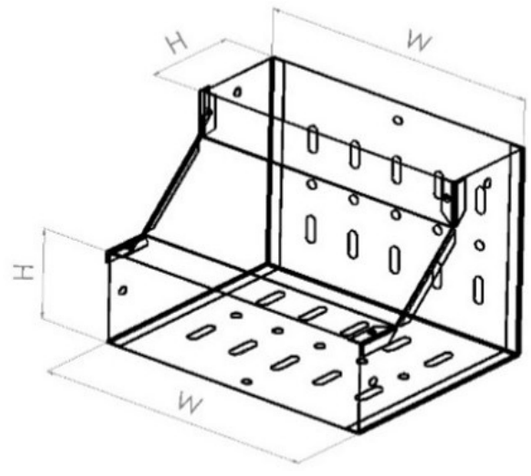

INSIDE VERTICAL

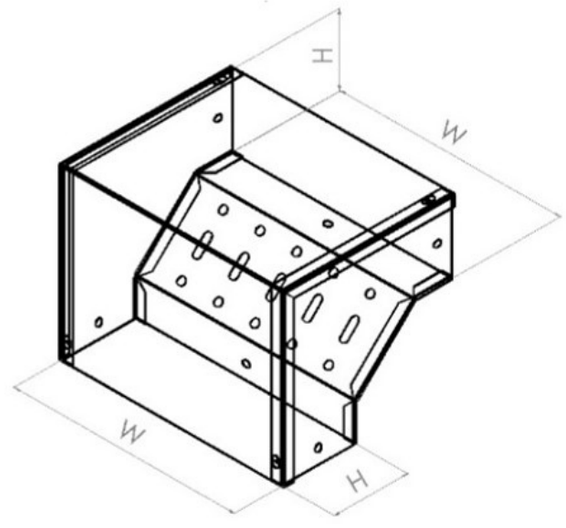

OUTSIDE VERTICAL

HORIZONTAL ELBOW 90 / INSIDE VERTICAL / OUTSIDE VERTICALชุบกัลวาไนซ์

CODE	HORIZONTAL ELBOW 90	INSIDE / OUTSIDE	Thickness (mm) / Unit Price (Baht)	
	H x W x L (mm.)	H x W x L (mm.)	1.6mm.	2.0mm.
SWSG 2028	50 x 50 x 227	50 x 50 x 202	465	589
SWSG 2038	50 x 75 x 227	50 x 75 x 202	560	720
SWSG 2048	50 x 100 x 252	50 x 100 x 202	589	840
SWSG 2068	50 x 150 x 302	50 x 150 x 202	855	1,092
SWSG 2088	50 x 200 x 302	50 x 200 x 202	1,092	1,330
SWSG 3048	75 x 100 x 252	75 x 100 x 227	680	912
SWSG 4048	100 x 100 x 252	100 x 100 x 252	760	1,026
SWSG 4068	100 x 150 x 302	100 x 150 x 252	926	1,254
SWSG 4088	100 x 200 x 352	100 x 200 x 252	1,102	1,463
SWSG 4108	100 x 250 x 402	100 x 250 x 252	1,282	1,710
SWSG 4128	100 x 300 x 452	100 x 300 x 252	1,444	1,947
SWSG 4148	100 x 350 x 452	100 x 350 x 252	1,662	2,156
SWSG 4168	100 x 400 x 452	100 x 400 x 252	1,890	2,375
SWSG 4188	100 x 450 x 452	100 x 450 x 252	2,090	2,660
SWSG 4208	100 x 500 x 452	100 x 500 x 252	2,375	2,850
SWSG 6068	150 x 150 x 302	150 x 150 x 302	1,102	1,463
SWSG 6088	150 x 200 x 352	150 x 200 x 302	1,282	1,710
SWSG 6108	150 x 250 x 402	150 x 250 x 302	1,444	1,947
SWSG 6128	150 x 300 x 452	150 x 300 x 302	1,662	2,156
SWSG 8088	200 x 200 x 352	200 x 200 x 302	1,444	1,947
SWSG 8108	200 x 250 x 402	200 x 250 x 302	1,662	2,156
SWSG 8128	200 x 300 x 452	200 x 300 x 352	2,042	2,470
OVER SIZE WxHxL สั่งผลิตคได้ตามความต้องการ				

- **ราคานี้ยังไม่รวม vat 7% ราคาอาจมีการเปลี่ยนแแปลงโดยไม่ต้องแจ้งล่วงหน้า**
- **MAED TO ORDER STEEL (mm.) 10/12/16/20/25**
- **Hot Dip Galvanize , Stainless Steel**
- **สามารถสั่งผลิตวัคถุดิบ ขนาด สี ตามความต้องการได้**

HOT DIP GALVANIZED CABLE LADDER

ความหนา Thickness 1.6/2.0 (มม.) (mm.)

HORIZONTAL TEE

HORIZONTAL TEE	CODE	W x H (mm.)	Thickness (mm.) / Unit Price (Bath)	
			1.6	2.0
SCHG 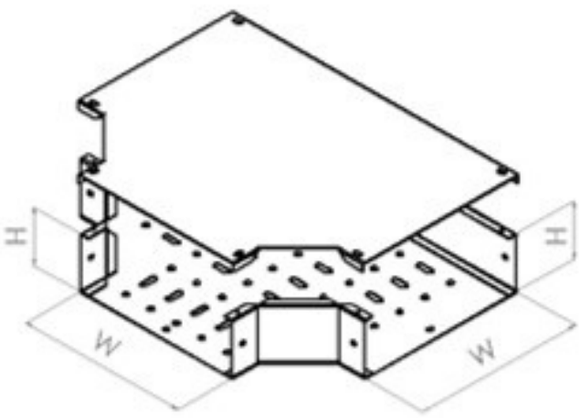	SCHG 0050	50 x 50	950	1,100
	SCTG 0075	75 x 50	1,050	1,250
	SCTG 0100	100 x 100	1,250	1,450
	SCTG 0150	150 x 100	1,450	1,650
	SCTG 0200	200 x 100	1,750	2,050
	SCTG 0300	300 x 100	2,150	2,450
	SCTG 0400	400 x 100	2,650	2,900
	SCTG 0500	500 x 100	3,250	3,500
OVER SIZE WxH สั่งผลิตคได้ตามความต้องการ				

HORIZONTAL CROSS

HORIZONTAL CROSS AND COVER	CODE	W x H x L (mm.)	Thickness (mm.) / Unit Price (Bath)	
			1.6	2.0
STXG 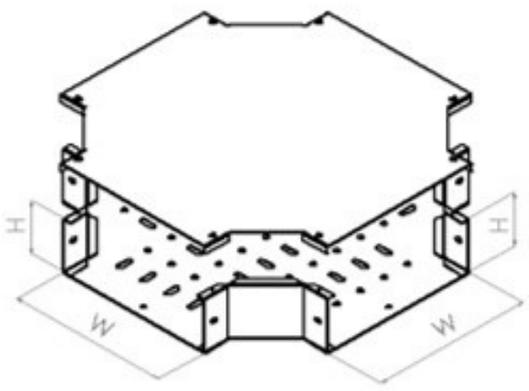	STXG 0050	50 x 50	850	950
	STXG 0075	75 x 50	950	1,350
	STXG 0100	100 x 50	1,450	1,850
	STXG 0150	150 x 50	1,750	2,100
	STXG 0200	200 x 50	1,950	2,300
	STXG 0300	300 x 50	2,650	2,950
	STXG 0400	400 x 50	2,950	3,250
	STXG 0500	500 x 50	3,650	3,950
OVER SIZE WxH สั่งผลิตคได้ตามความต้องการ				

ราคานี้ยังไม่รวม vat 7% ราคาอาจมีการเปลี่ยนแแปลงโดยไม่ต้องแจ้งล่วงหน้า

HOT DIP GALVANIZED CABLE LADDER

ความหนา Thickness 1.6/2.0 (มม.) (mm.)

HORIZONTAL REDUCE

HORIZONTAL REDUCE	CODE	W x W2 x H (mm.)	Thickness (mm.) / Unit Price (Bath)	
			1.6	2.0
SLYG 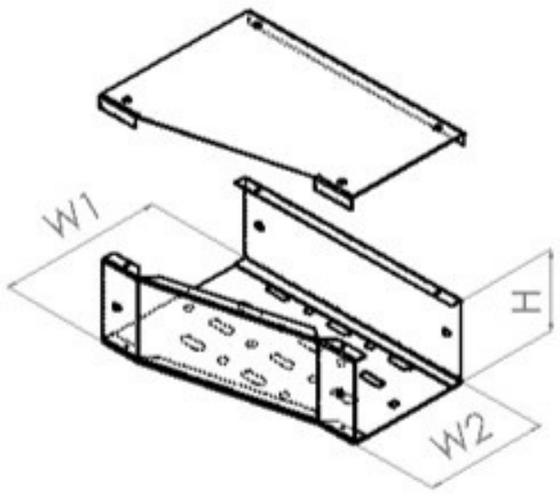	SLYG 0050	75 x W2 x 50	685	850
	SLYG 0075	100 x W2 x 100	785	1,085
	SLYG 0100	150 x W2 x 100	985	1,265
	SLYG 0150	200 x W2 x 100	1,185	1,495
	SLYG 0200	300 x W2 x 100	1,585	1,965
	SLYG 0300	400 x W2 x 100	1,850	2,250
	SLYG 0400	500 x W2 x 100	2,350	2,650
OVER SIZE WxW2xH สั่งผลิตคได้ตามความต้องการ				

HANGER SUPPORT

HANGER SUPPORT	CODE	W x H (mm.)	Thickness (mm.) / Unit Price (Bath)
			2.0
STXG 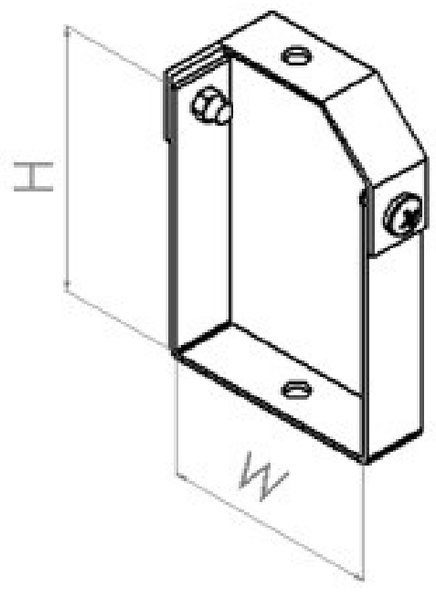	SLYG 0050	50 x 50	75
	SLYG 0075	75 x 50	90
	SLYG 0100	100 x 50	115
	SLYG 0150	150 x 50	125
	SLYG 0200	200 x 50	135
	SLYG 0300	300 x 50	185
	SLYG 0400	400 x 50	235
	SLYG 0500	500 x 50	285
OVER SIZE WxxH สั่งผลิตคได้ตามความต้องการ			

ราคานี้ยังไม่รวม vat 7% ราคาอาจมีการเปลี่ยนแแปลงโดยไม่ต้องแจ้งล่วงหน้า

HOT DIP GALVANIZED CABLE LADDER

ความหนา Thickness 1.6/2.0 (มม.) (mm.)

CONNECTOR

CONNECTOR	CODE	W x H (mm.)	Thickness (mm.) / Unit Price (Bath)	
			1.6	2.0
ACHG 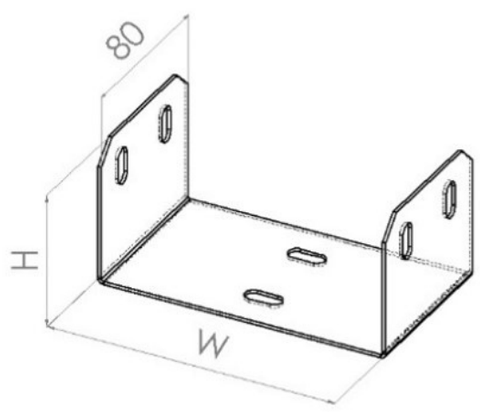	SLYG 0050	50 x 50	95	115
	SLYG 0075	75 x 50	100	125
	SLYG 0100	100 x 50	115	135
	SLYG 0150	150 x 50	125	150
	SLYG 0200	200 x 50	145	175
	SLYG 0300	300 x 50	165	185
	SLYG 0400	400 x 50	185	215
	SLYG 0500	500 x 50	225	245
OVER SIZE WxxH สั่งผลิตคได้ตามความต้องการ				

สามทางเคเบิ้ลเทรย์ ชุบกัลวาไนซ์

HORIZONTAL CROSS AND COVER	CODE	W x H (mm.)	Thickness (mm.) / Unit Price (Bath)	
			1.6	2.0
STXG 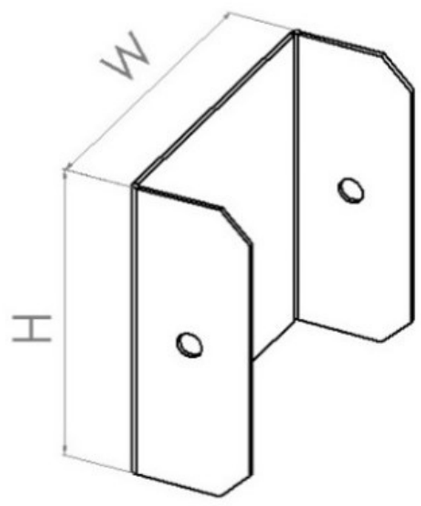	SLYG 0050	50 x 50	95	115
	SLYG 0075	75 x 50	100	120
	SLYG 0100	100 x 50	125	145
	SLYG 0150	150 x 50	140	165
	SLYG 0200	200 x 50	150	175
	SLYG 0300	300 x 50	165	185
	SLYG 0400	400 x 50	185	215
	SLYG 0500	500 x 50	215	245
OVER SIZE WxxH สั่งผลิตคได้ตามความต้องการ				

ราคานี้ยังไม่รวม vat 7% ราคาอาจมีการเปลี่ยนแแปลงโดยไม่ต้องแจ้งล่วงหน้า

รางซีลึก รางซีตื้น ชุบกัลวาไนซ์

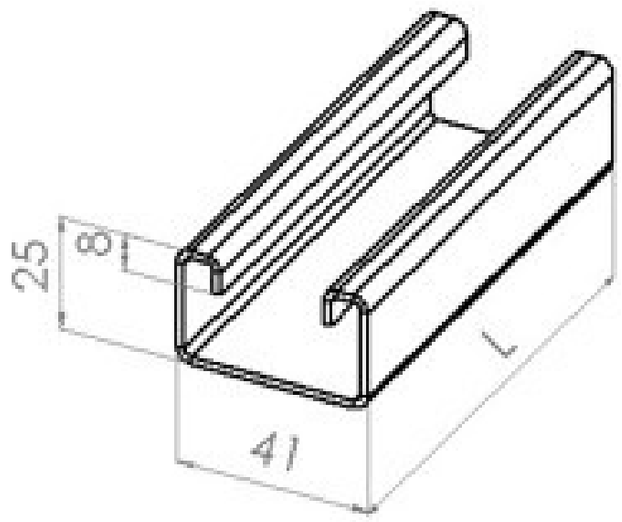

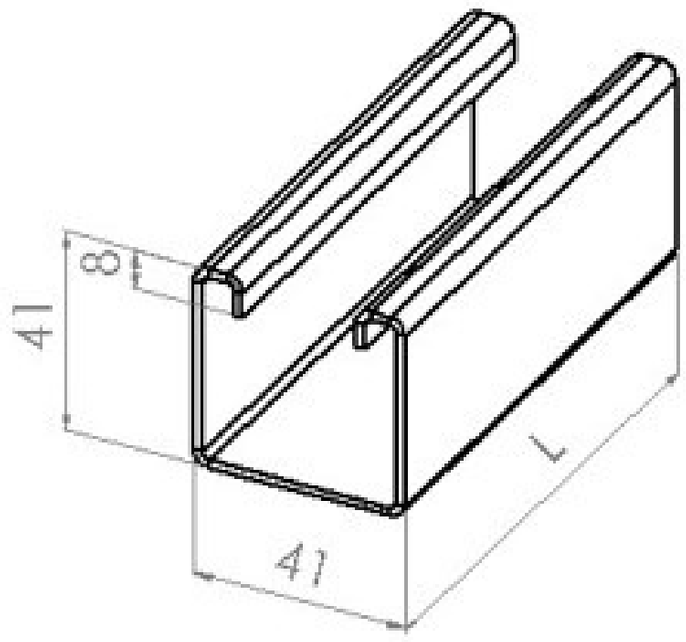

C-CHANNEL	CODE	Dimension (mm.)	SIZE STEEL (mm.)	Length (mm.)	Weight / 1M. (KG)
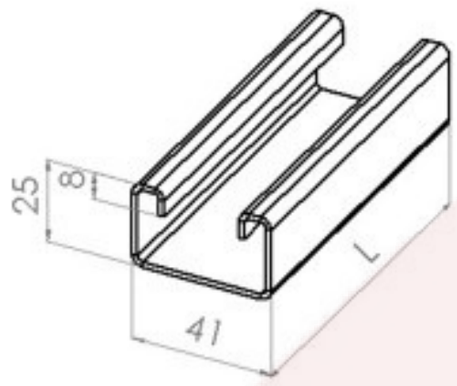 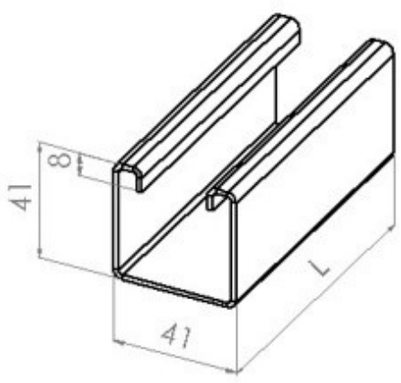	HC01-25L	41x41x8x8	2.5	6000	2.7
				3000	
				2000	
				1200	
	HC02-2L	41x41x8x8	2	6000	2.25
				3000	
				2000	
				1200	
	HC03-16L	41x41x8x8	1.6	6000	1.8
				3000	
				2000	
				1200	
	HC04-12L	25x41x8x8	1.2	1200	1.1
				2000	
	HC05-16L	25x41x8x8	1.6	1200	1.4
				2000	
	OVER SIZE สั่งผลิตความยาว เจาะรู ได้ตามความต้องการ				

ราคานี้ยังไม่รวม vat 7% ราคาอาจมีการเปลี่ยนแแปลงโดยไม่ต้องแจ้งล่วงหน้า

SBXG

พูลบ๊อกซ์ ชุบกัลวาไนซ์

HOT-DIP GALVANIZED PULLBOX

- พลูบ๊อกซ์ (ชุบกัลวาไนซ์) มีหลายขนาดให้เลือกใช้งาน
- พลูบ๊อกซ์ผลิตจาก เหล็กแผ่นดำคุณภาพสูง ความหนา 1.0-3.0 mm.
- พลูบ๊อกซ์ออกแบบและควบคุมการผลิตด้วยระบบ CNC (Computer Numerical Control)
- ลักษณะการเคลือบผิว ชุนฮอตดิปกัลวาไนซ์ หรือ การชุบสังกะสีแบบจุ่มร้อน ที่ความหนาเฉลี่ย 45-60 ไมครอน อ้างอิงมาตรฐาน American Standard association (ASTM A123 / A123M)
- เหมาะสำหรับงานตัดตั้งภายในและภายนอกอาคาร ที่ต้องการความทนทานต่อทุกสภาพเวดล้อม
- มาตรฐานการกันฝุ่นกันน้ำ IPS4 (มอก. 513-2553 / IEC 60529:2001)

Standard Materials:

SPHC - Hot Rolled Mild Steel Sheet 1.0mm.-3.0 mm.

Finishing:

Hot Dip Galvanized finishing process through American tandard association ASTM A123 / A23M) which coating thickness average are 45-60 micron.

Application:

- Used for cable and wire junction, distribution and termination
- Designed to provide superior corrosion protection from harsh environmental conditions.
- Supported by Polyisoprene rubber which is suitable for liner shoet sealing, packing and gaskets for liquids nonpetroleum-based. rubber adhesive sheet and water proofing sheet.
- Fastened by stainless (sus 304) serews sized M6 x 15
- Water and Dust Protection IP54

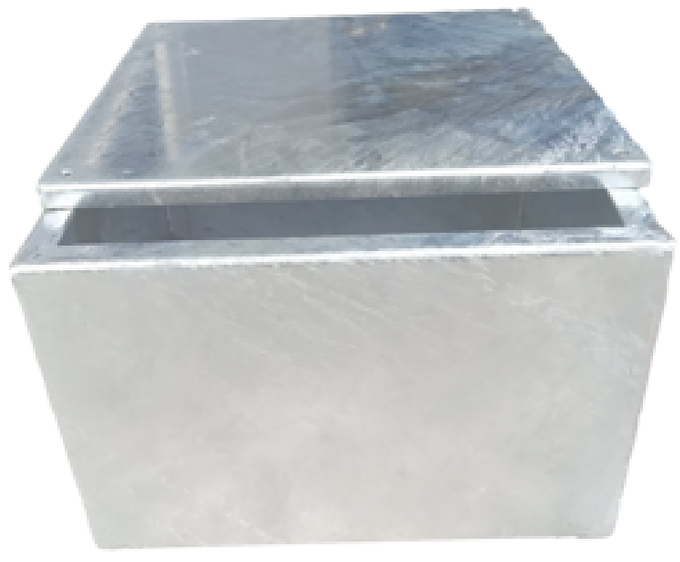

Thickness W x H x L 1mm-2.3mm.	Thickness W x H x L 1mm-2.3mm.
(mm.)	(mm.)
100 x 100 x 100	500 x 500 x 200
150 x 150 x 150	500 x 500 x 250
200 x 200 x 100	500 x 500 x 300
200 x 200 x 150	500 x 500 x 400
200 x 200 x 200	500 x 500 x 500
250 x 250 x 100	600 x 600 x 200
250 x 250 x 200	600 x 600 x 300
250 x 250 x 250	600 x 600 x 400
300 x 300 x 150	600 x 600 x 500
300 x 300 x 200	600 x 600 x 600
300 x 300 x 250	600 x 600 x 200
400 x 400 x 150	800 x 800 x 300
400 x 400 x 200	800 x 800 x 400
400 x 400 x 220	800 x 800 x 500
400 x 400 x 300	800 x 800 x 600
400 x 400 x 400	800 x 800 x 800
OVER SIZE W x H x Lสั่งผลิตได้ตามความต้องการ	

- **ราคานี้ยังไม่รวม vat 7% ราคาอาจมีการเปลี่ยนแแปลงโดยไม่ต้องแจ้งล่วงหน้า**
- **MAED TO ORDER STEEL (mm.) 10/12/16/20/25**
- **Hot Dip Galvanize , Stainless Steel**
- **สามารถสั่งผลิตวัคถุดิบ ขนาด สี ตามความต้องการได้**